DV M2 TN 255 FM (956 205)

- Készreszerelt szikraköz alapú kombinált villámáram-levezető és túlfeszültségkorlátozó, 1.típus+2.típus+3.típus, mely alapmodulból és dugaszolható védőmodulból áll
- Kompakt és nagy rendelkezésre állás a Rapid Arc Control (RAC) révén
- Végkészülék-védelmet tesz lehetővé

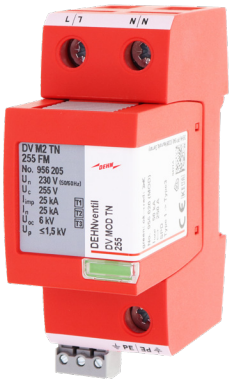

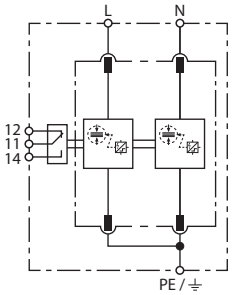

Kapcsolási rajz

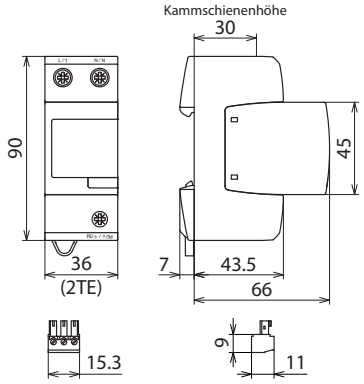

Beépítési méretek

Moduláris kombi levezető egyfázisú TN- rendszerekhez

Típus	DV M2 TN 255 FM
Cikksz.	**956 205**
SPD típus/osztály az MSZ EN 61643-11 / ... IEC 61643-11 alapján	1.típus+2.típus+3.típus/ I.osztály + II.osztály + III.osztály
Energetikailag koordinált védőhatás a végkészülékig (≤ 10 m)	1.típus + 2. típus + 3. típus
Névleges feszültség AC (U_N)	230 V (50 / 60 Hz)
Legnagyobb folyamatos üzemi feszültség AC (U_C)	255 V (50 / 60 Hz)
Levezetési áramimpulzus (10/350 µs) [L+N-PE] (I_{total})	50 kA
Fajlagos energia [L+N-PE] (W/R)	625,00 kJ/Ohm
Villámáram impulzus (10/350 µs) [L, N-PE] (I_{imp})	25 kA
Fajlagos energia [L,N-PE] (W/R)	156,25 kJ/Ohm
Névleges levezetési áram (8/20 µs) [L/N-PE]/[L+N-PE] (I_n)	25 / 50 kA
Védelmi feszültségszint [L-PE]/[N-PE] (U_P)	≤ 1,5 / ≤ 1,5 kV
A hibridgenerátor üresjárati feszültsége (U_{OC})	6 kV
Névleges megszakítható utánfolyó áram AC (I_{fi})	50 kA_{eff}
Követőáram-korlátozás / szelektivitás	35 A gG biztosító ki nem oldása 50 kA_{eff} (prosp.)
Zárlati szilárdság [L-N]/[N-PE] (I_{SCCR})	50 kA_{eff}
Megszólalási idő (t_A)	≤ 100 ns
Max. előtétbiztosító (L) IK = 50 kAeff értékig	250 A gG
Időszakos túlfeszültség (TOV) [L-N] (U_T) – Karakterisztika	440 V / 120 perc
Maximálisan átengedett energia végkészülékben elhelyezett S20K275 varisztor esetén (Iimp = 2.5 ... 25 kA)	< 1 J
Üzemi hőmérséklettartomány [párhuzamos]/[átmenő] (T_U)	-40 °C ... +80 °C / -40 °C ... +60 °C
Működés-, hibajelzés	zöld/piros
Portok száma	1
Csatlakozóvezeték-keresztmetszet (L, N, PE,) (min.)	6 mm^2 tömör- /finomsodrat
Csatlakozóvezeték-keresztmetszet (L, N, PE) (max.)	35 mm^2 sodrott / 25 mm^2 finomsodrat
Csatlakozóvezeték-keresztmetszet (L, N, PE,) (max.)	35 mm^2 sodrott / 25 mm^2 finomsodrat
Szerelés	35 mm kalapsínre EN 60715 szerint
Beépítés helye	Beltéri
Védettségi fajta	IP 20
Beépítési méretek	2 modul, DIN 43880
Tanúsítványok	VDE, KEMA, UL
Jelzőérintkező / Érintkezőtípus	van / váltóérintkező
Kapcsolási teljesítmény AC	250V / 0,5A
Kapcsolási teljesítmény DC	250 V / 0,1 A; 125 V / 0,2 A; 75 V / 0,5 A
Csatlakozási vezetékkeresztmetszet a jelzőérintkezőnél	max. 1,5 mm^2 tömör- / finomsodrat
Kiegészítő műszaki adatok	
Max. független zárlati áram	100 kA_{eff} (220 $kA_{csúcs}$)
Utánfolyó zárlati áramkorlátozás/szelektivitás	100 kA_{eff}-ig (220 $kA_{csúcs}$)
Max. előtétbiztosító (L) IK = 100 kA_{eff}-ig	250 A gG

© DEHN Hungary Kft. • Jeszenák János u.20 • 1141 Budapest • Hungary • Tel. +36 1 371 1091 • info@dehn.hu • www.dehn.hu

: Bevizsgált • NEU: Új • !: Kifutó modell
: Keresztösszekötő • : Hosszanti összekötő • : Párhuzamos összekötő • : T-összekötő • : Kapocs párhuzamos összekötőhöz • : Kapocs T-összekötőhöz
: Csőbilincs párhuzamos összekötőhöz • : Csőbilincs T-összekötőhöz • : Potenciálkiegyenlítő sínek • : Áthidaló elem

Levezetőalkalmazás 16,7 Hz-es vasúti áramellátó rendszereknél	
Vizsgálati feszültség AC (U_C)	266 V
Névleges feszültség AC (U_N)	230 V
Névleges frekvencia AC (f_N)	16,7 Hz
Max. előtétbiztosító	160 A gG @ 16,7 Hz

Masterdata	
Nettó tömeg	271,47 g/db.
GTIN (EAN)	4013364510579
CSE	1 db.
Vámtarifaszám (komb. nomenklatúra EU)	85363090

Fenntartjuk a technika haladásának ütemében a méretek, súlyok anyagok és külső megjelenés műszaki változtatásának jogát. Az ábrák nem kötelező érvényűek.

© DEHN Hungary Kft. • Jeszenák János u.20 • 1141 Budapest • Hungary • Tel. +36 1 371 1091 • info@dehn.hu • www.dehn.hu

: Bevizsgált • NEU: Új • : Kifutó modell
: Keresztösszekötő • : Hosszanti összekötő • : Párhuzamos összekötő • : T-összekötő • : Kapocs párhuzamos összekötőhöz • : Kapocs T-összekötőhöz
: Csőbilincs párhuzamos összekötőhöz • : Csőbilincs T-összekötőhöz • : Potenciálkiegyenlítő sínek • : Áthidaló elem