Staffa portafilo per tetti

DLH ZS 27 V2A 8.5KG KT D240 ULP (253334)



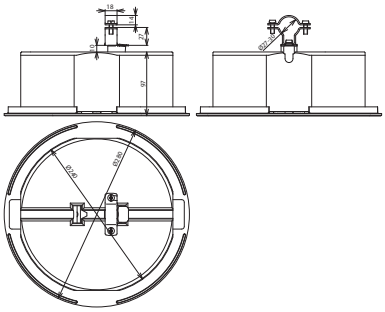

Dimensioni

Per tetti piani, peso ca. 8,6 Kg.
Staffa portafilo, zoccolo in cemento e base di supporto, per la posa della conduttura HVI power su tetti piani.

Tipo	**DLH ZS 27 V2A 8.5KG KT D240 ULP**
Art.	**253334**
Materiale staffa portafilo	**INOX**
Staffa portafilo serraggio Td	27 mm
Altezza staffa portafilo (h1)	125 mm
Materiale base di supporto	materiale plastico
Posa del conduttore	fissa
Zoccolo	**cemento (C45/55)**
Riferimento normativo	CEI EN IEC 62561-8 (VDE 0185-561-8)

Masterdata	
Peso netto	8,59 kg/pz.
Codice doganale (Nomenclatura Combinata EU)	85389099
Codice GTIN (EAN)	4013364154933
Confezione	1 pz.

Dati tecnici, dimensioni, pesi e materie prime possono subire variazioni dovute al progresso tecnologico. I disegni sono solo indicativi.

© DEHN ITALIA S.P.A . • Via G. di Vittorio 1/b • 39100 Bolzano • Italy • Tel. +39 471 561300 • info@dehn.it • www.dehn.it

: Provato • NEU: Nuovo • !: Tipo obsoleto
: Connettore a croce • : Connettore longitudinale • : Connettore parallelo • : Connettore a T • : Morsetto per connettore parallelo • : Morsetto per connettore a T
: Fascetta per connettore parallelo • : Fascetta per connettore a T • : Barra equipotenziale • : Elemento di collegamento