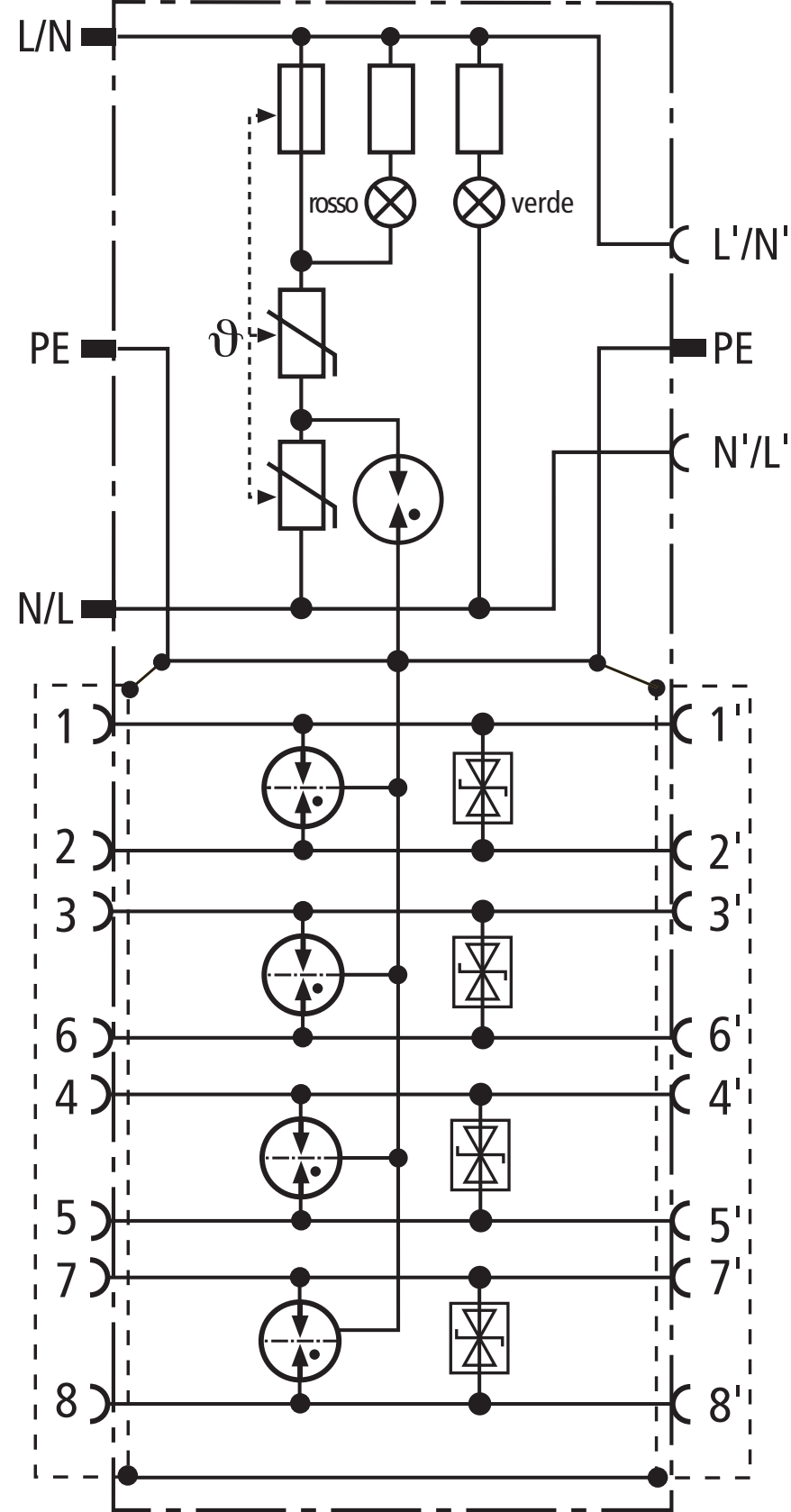
L/N
rosso
verde
L'/N'
PE
ϑ
PE
N'/L'
N/L
1
1'
2
2'
3
3'
6
6'
4
4'
5
5'
7
7'
8
8'