DEHNguard modular

DG M TNC 275 (952300)

- Unità completa, pronta per il cablaggio, composta da elemento base e moduli di protezione innestabili
- Elevata capacità di scarica tramite potenti varistori all'ossido di zinco/ spinterometri
- Elevata sicurezza dell'apparecchio tramite dispositivo di controllo „"Thermo- Dynamik-Control""



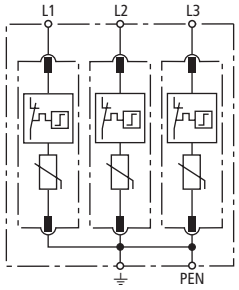

Schema di principio

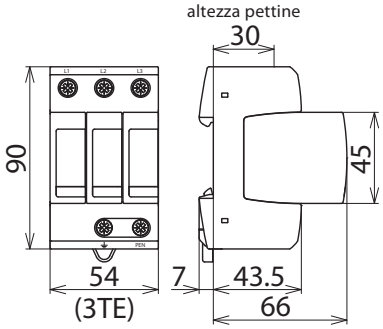

Dimensioni

Limitatore di sovratensione modulare per reti TN-C.

Tipo	**DG M TNC 275**
Art.	**952300**
Caratteristiche tecniche	
SPD secondo IEC 61643-11 / EN IEC 61643-11	Tipo 2 + tipo 3
Coordinamento energetico verso l'apparecchio terminale (≤ 10 m)	Tipo 2 + Tipo 3
Tensione nominale AC (U_N)	230 / 400 V (50 / 60 Hz)
Tensione massima continuativa AC (U_C)	275 V (50 / 60 Hz)
Corrente impulsiva nominale di scarica (8/20 µs) (I_n)	20 kA
Corrente di scarica max. (8/20 µs) (I_{max})	40 kA
Impulso combinato (U_{OC})	20 kV
Livello di protezione (U_P)	≤ 1,5 kV
Livello di protezione a 5 kA (U_P)	≤ 1 kV
Corrente sul conduttore di protezione (I_{PE})	≤ 0,5 mA
Corrente continuativa (I_C)	≤ 0,5 mA
Tempo d'intervento (t_A)	≤ 25 ns
Protezione max di sovraccorente in rete	125 A gG
Tenuta al corto circuito con protezione max. in rete (I_{SCCR})	50 kA_{eff}
Tensione TOV (U_T) – Caratteristica	335 V / 5 sec. – tenuta 440 V / 120 min. – sicurezza
Condizione a fine vita dell'SPD A	Circuito aperto (OCM)
Categoria di sovratensione (OVC)	III
Temperatura d'esercizio (T_U)	-40 °C ... +80 °C
Indicazione di funzionamento/guasto	verde / rosso
Numero delle porte	1
Sezione del collegamento (min)	1,5 mm^2 rigido / flessibile
Sezione del collegamento (max)	35 mm^2 semirigido / 25 mm^2 flessibile
Montaggio su	guida profilata 35 mm secondo EN 60715
Materiale involucro	termoplastica, colore rosso, UL 94 V-0
Luogo di montaggio	all'interno
Grado di protezione	IP 20 (integrata)
Dimensioni di montaggio	3 Unità modulare, DIN 43880
Omologazioni	DEKRA, VDE, UL
Dati tecnici aggiuntivi	
Corrente di cortocircuito max. prevista	100 kA_{eff} (220 kA_{picco})
Intervento dello scaricatore a 16,7 Hz - sistema di alimentazione ferroviario	
Tensione di prova AC (U_C)	275 V
Tensione nominale AC (U_N)	230 / 400 V
Frequenza nominale AC (f_N)	16,7 Hz

© DEHN ITALIA S.P.A . • Via G. di Vittorio 1/b • 39100 Bolzano • Italy • Tel. +39 471 561300 • info@dehn.it • www.dehn.it

Masterdata	
Peso netto	334,4 g/pz.
Codice doganale (Nomenclatura Combinata EU)	85363030
Codice GTIN (EAN)	4013364108431
Confezione	1 pz.

Dati tecnici, dimensioni, pesi e materie prime possono subire variazioni dovute al progresso tecnologico. I disegni sono solo indicativi.

© DEHN ITALIA S.P.A . • Via G. di Vittorio 1/b • 39100 Bolzano • Italy • Tel. +39 471 561300 • info@dehn.it • www.dehn.it