DEHNpipe

DPI CD HF EXD 5 M (929971)

- Montaggio facile su sensori in campo con un pressacavo aggiuntivo
- Per l'esecuzione Ex (d) è possibile l'applicazione economica universale
- Per l'impiego nel concetto di protezione da fulminazione a zone, ai passaggi 0_B – 2 e maggiori



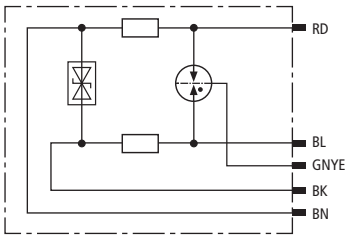

Schema di principio

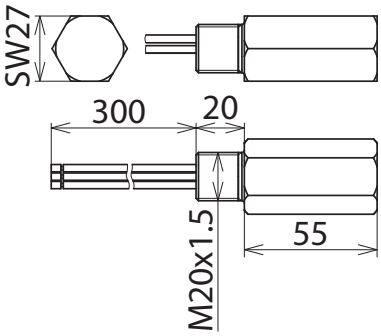

Dimensioni

Limitatore di sovratensione in esecuzione resistente alle esplosioni con circuito di protezione con basso valore capacitivo ed energeticamente coordinato, per l'impiego in zone con pericolo d'esplosione per la protezione di circuiti e sistemi bus.

Tipo	**DPI CD HF EXD 5 M**
Art.	**929971**
Caratteristiche tecniche	
Classe SPD	TYPE 2 P1
Tensione nominale (U_N)	5 V
Massima tensione continuativa DC (U_C)	6 V
Tensione massima continuativa AC (U_C)	4,2 V
Corrente nominale a 80 °C (I_L)	0,1 A
C2 Corrente impulsiva nominale di scarica (8/20 µs) complessiva (I_n)	20 kA
C2 corrente impulsiva nominale di scarica (8/20 µs) per filo (I_n)	10 kA
Livello di protezione filo-filo con I_n C2 (U_P)	≤ 55 V
Livello di protezione filo-PG con I_n C2 (U_P)	≤ 1000 V
Livello di protezione filo-filo con 1 kV/µs C3 (U_P)	≤ 12 V
Livello di protezione filo-PG con 1 kV/µs C3 (U_P)	≤ 700 V
Frequenza limite filo-filo (f_G)	100 MHz
Capacità filo-filo (C)	≤ 40 pF
Capacità filo-PG (C)	≤ 30 pF
Impedenza longitudinale per filo	4,7 Ohm
Temperatura d'esercizio (TU) per ATEX / IECEx	-50 °C ... +80 °C
Grado di protezione	costruzione in IP 67
Montaggio lato campo / apparecchio	filetto esterno M20 x 1,5
Connessione	cavi di collegamento 1,3 mm²
Lunghezza cavo di collegamento	300 mm
Messa a terra tramite	cavo di collegamento
Materiale involucro	INOX (V2A)
Colore	lucido
Norme di prova	IEC 61643-21 / EN 61643-21
Omologazioni	ATEX, IECEx, CCC, CSA & USA Hazloc, SIL
Omologazioni ATEX	KEMA 04ATEX2190 X: II 2 G Ex db IIC T5 or T6 Gb
Omologazioni IECEx	KEM 09.0064X: Ex db IIC T5 or T6 Gb
China Compulsory Certification	CCC n. 2021312304001029
Classificazione SIL	fino a SIL3 *)

Masterdata	
Peso netto	271,6 g/pz.
Codice doganale (Nomenclatura Combinata EU)	85363010
Codice GTIN (EAN)	4013364120761
Confezione	1 pz.

Dati tecnici, dimensioni, pesi e materie prime possono subire variazioni dovute al progresso tecnologico. I disegni sono solo indicativi.

© DEHN ITALIA S.P.A . • Via G. di Vittorio 1/b • 39100 Bolzano • Italy • Tel. +39 471 561300 • info@dehn.it • www.dehn.it

*) Per i dettagli, vedere: www.dehn.de

© DEHN ITALIA S.P.A . • Via G. di Vittorio 1/b • 39100 Bolzano • Italy • Tel. +39 471 561300 • info@dehn.it • www.dehn.it