Scheda tecnica: Rondella di copertura e zoccolo in materiale plastico

AS 37 5 B8.5 V2A (276 009)



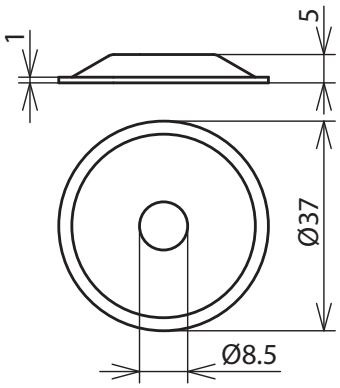

Dimensioni

Tipo	AS 37 5 B8.5 V2A
Art.	**276 009**
Altezza	5 mm
Diametro Ø	37 mm
Materiale	INOX

Masterdata	
Peso netto	8 g/pz.
Codice GTIN (EAN)	4013364083318
Confezione	100 pz.
Codice doganale (Nomenclatura Combinata EU)	73182200

Dati tecnici, dimensioni, pesi e materie prime possono subire variazioni dovute al progresso tecnologico. I disegni sono solo indicativi.

© DEHN ITALIA S.P.A . • Via G. di Vittorio 1/b • 39100 Bolzano • Italy • Tel. +39 471 561300 • info@dehn.it • www.dehn.it

: Provato • NEU: Nuovo • !: Tipo obsoleto
: Connettore a croce • : Connettore longitudinale • : Connettore parallelo • : Connettore a T • : Morsetto per connettore parallelo • : Morsetto per connettore a T
: Fascetta per connettore parallelo • : Fascetta per connettore a T • : Barra equipotenziale • : Elemento di collegamento