DEHNgap C S

DGP C S (952030)

- Specialmente per l'impiego nella rete TT nel circuito "3+1" e "1+1" secondo CEI CLC/TS 61643-12 (IEC 60364-5-534) e la variante V2 della CEI 64-8, tra neutro N e conduttore di protezione PE
- Elevata capacità di scarica
- A due componenti, composto da elemento base e modulo di protezione innestabile



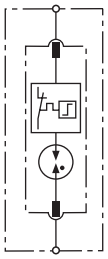

Schema di principio

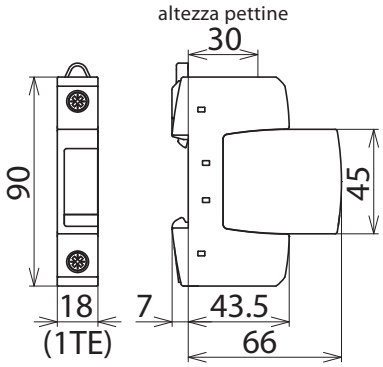

Dimensioni

Scaricatore di sovratensione N-PE; nell'esecuzione FM con contatto di scambio pulito per il telesegnalamento.

Tipo	**DGP C S**
Art.	**952030**
SPD secondo IEC 61643-11 / EN IEC 61643-11	Tipo 2 + tipo 3
Coordinamento energetico verso l'apparecchio terminale (≤ 10 m)	Tipo 2 + Tipo 3
Tensione massima continuativa AC (U_C)	255 V (50 / 60 Hz)
Corrente impulsiva nominale di scarica (8/20 µs) (I_n)	20 kA
Corrente di scarica max. (8/20 µs) (I_{max})	40 kA
Corrente impulsiva di fulmine (10/350 µs): (I_{imp})	12 kA
Impulso combinato (U_{OC})	6 kV
Livello di protezione (U_P)	≤ 1,5 kV
Corrente sul conduttore di protezione (I_{PE})	≤ 10 µA
Corrente continuativa (I_C)	≤ 10 µA
Tempo d'intervento (t_A)	≤ 100 ns
Tensione TOV (U_T) – Caratteristica	1200 V / 200 ms – tenuta
Condizione a fine vita dell'SPD A	Circuito aperto (OCM)
Categoria di sovratensione (OVC)	III
Temperatura d'esercizio (T_U)	-40 °C ... +80 °C
Indicazione di funzionamento/guasto	verde / rosso
Numero delle porte	1
Sezione del collegamento (min)	1,5 mm² rigido / flessibile
Sezione del collegamento (max)	35 mm² semirigido / 25 mm² flessibile
Montaggio su	guida profilata 35 mm secondo EN 60715
Materiale involucro	termoplastica, colore rosso, UL 94 V-0
Luogo di montaggio	all'interno
Grado di protezione	IP 20 (integrata)
Dimensioni di montaggio	1 Unità modulare, DIN 43880
Omologazioni	DEKRA, VDE, UL
Intervento dello scaricatore a 16,7 Hz - sistema di alimentazione ferroviario	
Tensione di prova AC (U_C)	255 V
Frequenza nominale AC (f_N)	16,7 Hz

Masterdata	
Peso netto	111 g/pz.
Codice doganale (Nomenclatura Combinata EU)	85363030
Codice GTIN (EAN)	4013364108530
Confezione	1 pz.

Dati tecnici, dimensioni, pesi e materie prime possono subire variazioni dovute al progresso tecnologico. I disegni sono solo indicativi.

© DEHN ITALIA S.P.A . • Via G. di Vittorio 1/b • 39100 Bolzano • Italy • Tel. +39 471 561300 • info@dehn.it • www.dehn.it