UKSV 6.10 AQ16 50 V4A (540 122)

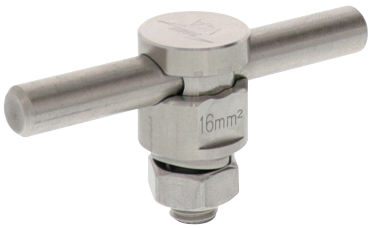

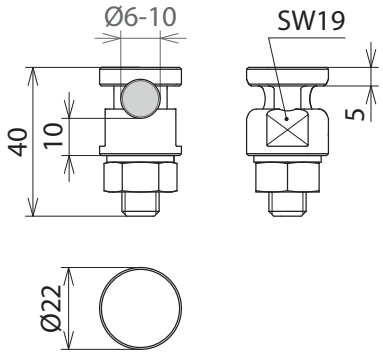

Dimensioni

Connettore KS universale per la connessione resistente alla corrente di fulmine sia di conduttori tondi sia di conduttori rigidi e semirigidi, ad es. su profili piatti, pluviali e barre per l'equipotenzialità.

Tipo	**UKSV 6.10 AQ16 50 V4A**
Art.	**540 122**
Materiale vite morsetto	INOX (V4A)
Materiale morsetto	INOX (V4A)
Materiale dado	INOX (V4A)
Materiale n.	1.4401
Campo di serraggio Td	6-10 mm
Collegamento (rigido / semirigido)	16-50 mm²
Esecuzione	+ grova
Vite	M10
Portata di corrente di fulmine (10/350 µs)	I_{imp} 100 kA / I_{imp} 50 kA *)
Riferimento normativo	CEI EN 62561-1
Corrente di corto circuito (AC 50 Hz / DC) (1 s; ≤ 300 °C)	3,9 kA

Masterdata	
Peso netto	63 g/pz.
Codice GTIN (EAN)	4013364379930
Confezione	25 pz.
Codice doganale (Nomenclatura Combinata EU)	85359000

Dati tecnici, dimensioni, pesi e materie prime possono subire variazioni dovute al progresso tecnologico. I disegni sono solo indicativi.

*) Per l'attribuzione precisa vedere il certificato di prova.

© DEHN ITALIA S.P.A . • Via G. di Vittorio 1/b • 39100 Bolzano • Italy • Tel. +39 471 561300 • info@dehn.it • www.dehn.it

: Provato • NEU: Nuovo • !: Tipo obsoleto
: Connettore a croce • : Connettore longitudinale • : Connettore parallelo • : Connettore a T • : Morsetto per connettore parallelo • : Morsetto per connettore a T
: Fascetta per connettore parallelo • : Fascetta per connettore a T • : Barra equipotenziale • : Elemento di collegamento