Scheda tecnica: Elementi di connessione lato terra per applicazioni ferroviarie

SAK PFE ARA (792 455)

- Morsetto di messa a terra per rotaia
- Con cricchetto amovibile
- Per la messa a terra senza profilo di rotaie S49, S54, S64 e UIC60



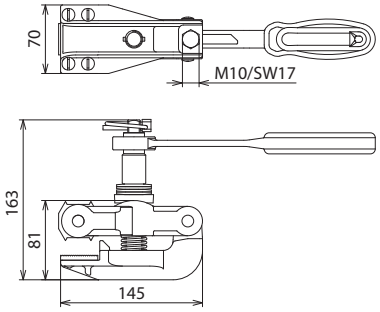

Dimensioni

Tipo	SAK PFE ARA
Art.	**792 455**
Antirotazione	PK2 (Ø 10,5 mm)
Materiale della fune	**Cu**
Per sezione corda	50 mm²
Corrente max di corto circuito I_k 0,06 s	32,0 kA
Disegno DB (ferrovie tedesche) n.	3 Ebgw 01.53 Bl. 2
Materiale piastra di pressione	**INOX**
Materiale corpo serraggio	**Ghisa m./tZn**
Materiale codolo	**INOX**

Masterdata	
Peso netto	2,89 kg/pz.
Codice GTIN (EAN)	4013364376724
Confezione	1 pz.
Codice doganale (Nomenclatura Combinata EU)	85359000

Dati tecnici, dimensioni, pesi e materie prime possono subire variazioni dovute al progresso tecnologico. I disegni sono solo indicativi.

© DEHN ITALIA S.P.A . • Via G. di Vittorio 1/b • 39100 Bolzano • Italy • Tel. +39 471 561300 • info@dehn.it • www.dehn.it

: Provato • NEU: Nuovo • !: Tipo obsoleto
: Connettore a croce • : Connettore longitudinale • : Connettore parallelo • : Connettore a T • : Morsetto per connettore parallelo • : Morsetto per connettore a T
: Fascetta per connettore parallelo • : Fascetta per connettore a T • : Barra equipotenziale • : Elemento di collegamento