KSV 200 10 FER V2A (301 209)



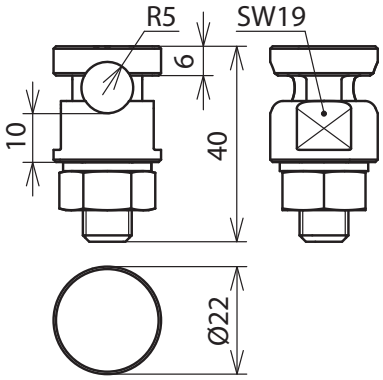

Dimensioni

Connettore morsetto-vite con grova e superficie di fissaggio piatta aggiuntiva per la connessione di conduttori tondi su profili piatti.
Portata di corrente di fulmine provata fino a 200 kA (10/350 µs).

Tipo	**KSV 200 10 FER V2A**
Art.	**301 209**
Materiale	**INOX**
Campo di serraggio Td	10 mm
Vite	M10 mm
Materiale dado	**INOX**
Corrente impulsiva di fulmine (10/350 µs)	I_{imp} 200 kA *)
Riferimento normativo	in appoggio a CEI EN 62561-1

Masterdata	
Peso netto	59 g/pz.
Codice GTIN (EAN)	4013364158252
Confezione	1 pz.
Codice doganale (Nomenclatura Combinata EU)	85359000

Dati tecnici, dimensioni, pesi e materie prime possono subire variazioni dovute al progresso tecnologico. I disegni sono solo indicativi.

*) Per l'attribuzione precisa vedere il certificato di prova.

© DEHN ITALIA S.P.A . • Via G. di Vittorio 1/b • 39100 Bolzano • Italy • Tel. +39 471 561300 • info@dehn.it • www.dehn.it

: Provato • NEU: Nuovo • !: Tipo obsoleto
: Connettore a croce • : Connettore longitudinale • : Connettore parallelo • : Connettore a T • : Morsetto per connettore parallelo • : Morsetto per connettore a T
: Fascetta per connettore parallelo • : Fascetta per connettore a T • : Barra equipotenziale • : Elemento di collegamento