Überspannungsschutz
Blitzschutz / Erdung
Arbeitsschutz
DEHN schützt.

DEHN SE
Hans-Dehn-Str. 1
92318 Neumarkt
Germany

Tel. +49 9181 906-0
www.dehn-international.com

IEC 60417-6182:
Installation,
electrotechnical expertise

1826 / 06.23 / 3025352

Istruzioni di montaggio dell'adattatore per palo MA SDS M12

IT



L'adattatore per palo MA SDS M12 serve per l'attacco del limitatore di tensione SDS e va montato sul palo della linea area di alimentazione conformemente alle indicazioni di queste istruzioni di montaggio.

Nel montaggio del limitatore di tensione SDS occorre inoltre tenere in considerazione le istruzioni per l'uso n. DS 1373 allegate al SDS!

Il limitatore di tensione come apparecchiatura completa è composto dal limitatore di tensione SDS (inserto spinterometrico) e dall'**adattatore per palo** MA SDS M12.

Per evitare la formazione di pericolose sovratensioni tra i binari, o le sezioni di binari, isolati/e delle ferrovie elettrificate e le parti di impianto collegate a terra, si impiegano i dispositivi limitatori di tensione.

Il montaggio deve essere effettuato solo da una persona esperta (PES) o da una persona avvertita (PAV).

Dati tecnici

Resistenza alla corrente di fulmine	25 kA (10/350µs)
Tenuta al cortocircuito	21 kAeff / 30 ms
Corrente di picco	30 kA peak
Colpo lungo	1 kAeff / 120 s
Corrente di fuga dell'involucro	<< 1 µA a 100 V DC
Tensione di corto circuito max	100 V

Montaggio

Il montaggio dell'**adattatore per palo** MA SDS M12 si effettua sul profilo portante del palo della linea area di alimentazione. A questo scopo, serve un passaggio di montaggio (foratura di 22 mm con tolleranza di + 3 mm) sul profilo portante del palo. La superficie di contatto per l'**adattatore per palo** MA SDS M12 deve essere zincata a caldo, pulita e piana (vedere fig. 1 e fig. 2a - 2b).

Nota:
Il foro deve essere situato in modo tale che vi sia una buona accessibilità per gli attrezzi da utilizzare nel montaggio, ad es. la chiave a forchetta e la chiave a brugola (vedere anche le fig. da 2a a 5b).

Fig. 1

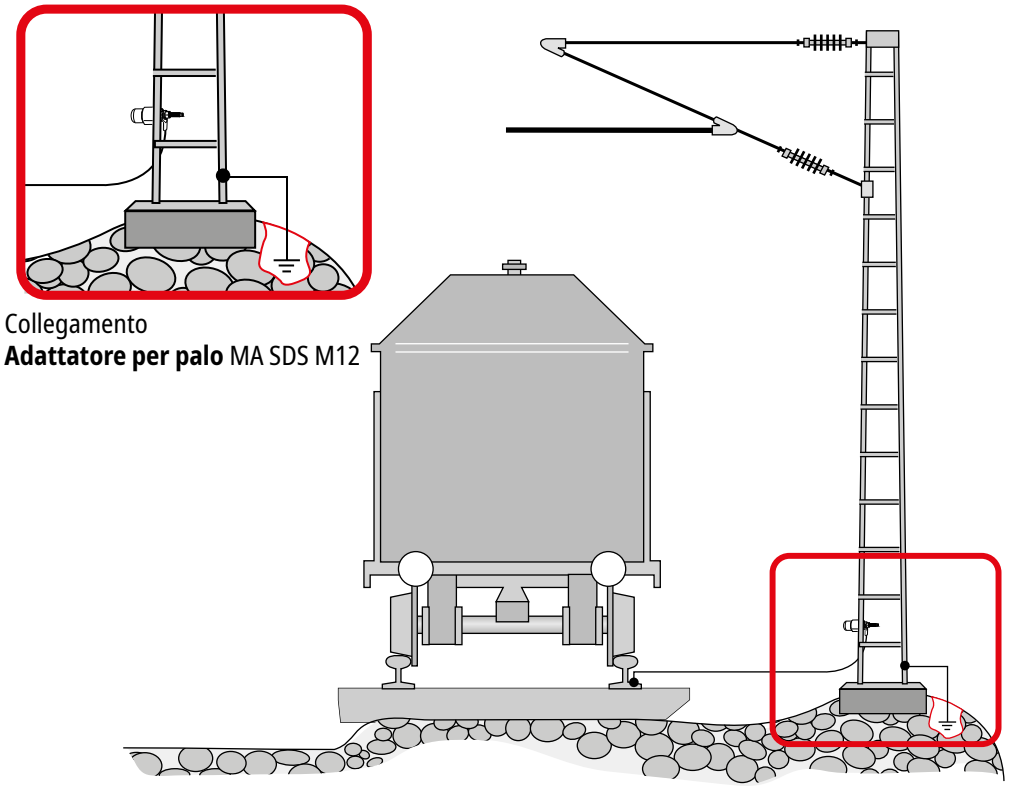

Collegamento
Adattatore per palo MA SDS M12

3025352

© Copyright 2023 DEHN SE protected by ISO 16016

IT

Alla fig. 2b

➲ Anzitutto si accostano uno all'altro e si uniscono con avvitaggio a mano la parte inferiore dell'involucro ❶ con la parte isolante (all'interno) ❷, l'elemento di connessione ❸, il **limitatore di tensione** SDS ❹ e il coperchio dell'involucro ❺. I due anelli di tenuta devono trovarsi regolarmente nelle rispettive scanalature di guida della parte isolante ❷ o dell'elemento di connessione ❸. Le superfici di contatto del **limitatore di tensione** SDS ❹, dell'elemento di connessione ❸ e del coperchio dell'involucro ❺ non devono essere sporche (vedere fig. 2b).

Alla fig. 3a

➲ Poi la parte isolante (all'esterno) ❻ va accostata dall'altro lato al profilo portante del palo e introdotta nel passaggio per il montaggio (foratura di 22 mm) (vedere fig. 3a).

Alle fig. 3b - 3d

➲ A questo punto l'adattatore premontato per palo va accostato al profilo portante del palo e fatto passare attraverso il foro di passaggio per il montaggio (vedere fig. 3b). Contemporaneamente, sull'altro lato del profilo portante del palo, la rondella grande (Ø 30 mm) va inserita nella parte isolante (all'esterno) ❻ e avvitata saldamente mediante il dado esagonale M12 (misura della chiave 19, 10-30 Nm). Nel contempo occorre tenere fermo, esercitando forza in senso opposto, l'elemento di connessione ❸ applicando all'apposita superficie una chiave a forchetta (misura 8) (vedere fig. 3b - 3d).

Alla fig. 4

➲ Il coperchio dell'involucro ❺ va ora avvitato saldamente alla parte inferiore dell'involucro ❶. Per questo, si inserisce nel coperchio dell'involucro ❺ una chiave a brugola (misura 10). Per tenere ferma la parte inferiore dell'involucro ❶ si utilizza una chiave a forchetta (misura 46). Per avvitare si deve rispettare una coppia di serraggio di 20-30 Nm (vedere fig. 4).

Alle fig. 5a - 5b

➲ La messa a terra si effettua tramite un conduttore di messa a terra con sezione trasversale di almeno 50 mm² in rame. Il collegamento meccanico all'adattatore per palo MA SDS M12 si esegue tramite un capocorda (collegamento Ø 12 mm), che va collocato sul connettore e ad esso avvitato. L'avvitaggio va effettuato con rondella, grova e dado esagonale M12 (misura 19, 10-30 Nm). Nel contempo occorre tenere fermo, esercitando forza in senso opposto, l'elemento di connessione ❸ applicando all'apposita superficie una chiave a forchetta (misura 8) (vedere fig. 5a - 5b).

Alla fig. 4
Sostituzione

➲ Prima di sostituire il limitatore di tensione SDS ❹, eliminare nell'impianto l'errore che ha causato l'attivazione del **limitatore di tensione** SDS ❹. Solo dopo si potrà sostituire il **limitatore di tensione** SDS. La sostituzione del **limitatore di tensione** SDS ❹ si esegue svitando l'adattatore per palo MA SDS M12. Per svitare, si inserisce nel coperchio dell'involucro ❺ una chiave a brugola (misura 10). Per tenere ferma la parte inferiore dell'involucro ❶ si utilizza una chiave a forchetta (misura 46) (vedere fig. 4). Utilizzare esclusivamente ricambi originali **DEHN**.

Tenere presente quanto segue:

➲ Prima di rimuovere il limitatore di tensi one SDS ❹ difettoso, verificare l'assenza di tensione nella parte di impianto interessata. Alle parti di impianto con le quali le persone possono venire a contatto non deve essere applicato nessun potenziale di tensione non consentito.

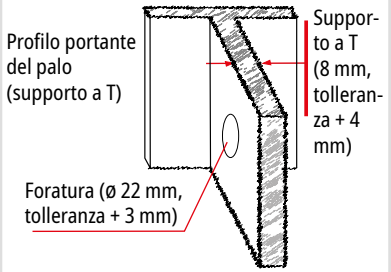

Fig. 2a

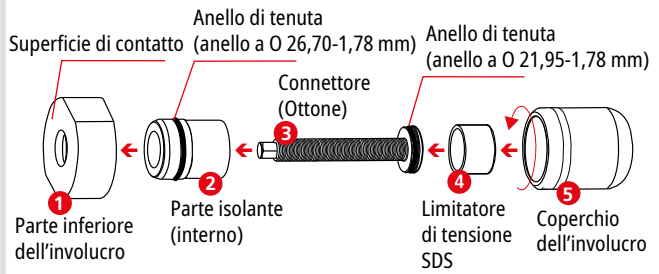

Fig. 2b

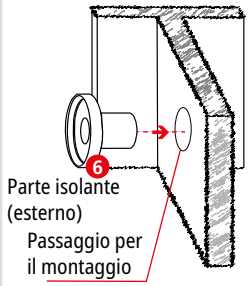

Fig. 3a

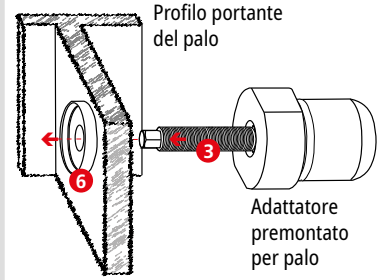

Fig. 3b

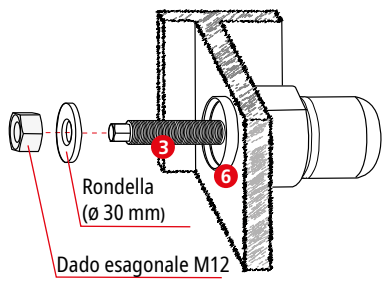

Fig. 3c

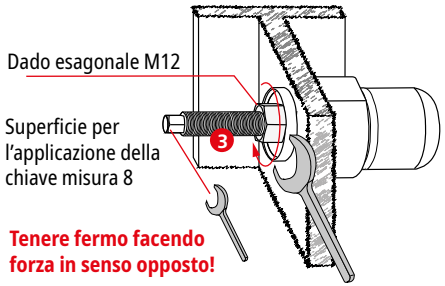

Fig. 3d

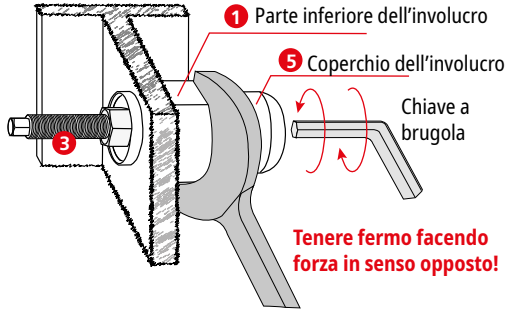

Fig. 4

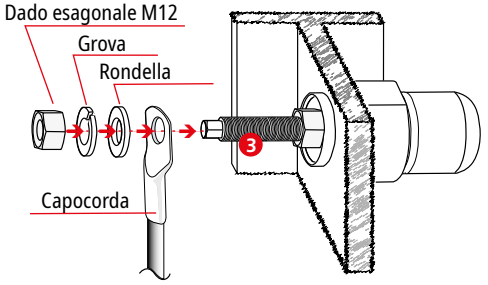

Fig. 5a

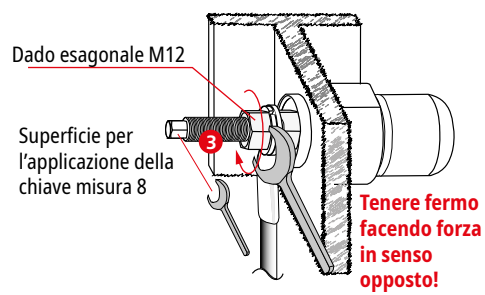

Fig. 5b