Scheda tecnica: DEHNgate – limitatore per connessione coassiale

DGA BNC VCD (909 710)

- Facile da adattare per connettori BNC
- A seconda del tipo con messa a terra diretta o indiretta dello schermo
- Per l'impiego nel concetto di protezione da fulminazione a zone, ai passaggi 0_B – 2 e maggiori



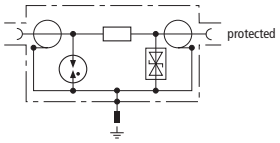

Schema di principio

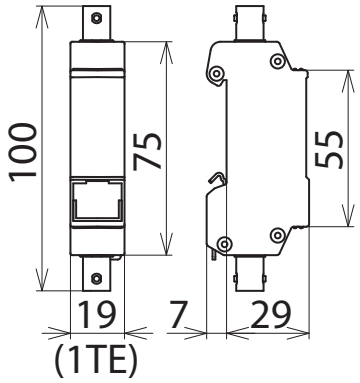

Dimensioni

Limitatore di sovratensione in costruzione stretta con connettori femmina BNC.
Adatto per il montaggio su guida profilata per la protezione di sistemi video e telecamere di TV a circuito chiuso. A seconda del tipo con messa a terra diretta (VCD) oppure indiretta (VCID) dello schermo, per evitare la formazione di spire di ronzio.

Tipo	**DGA BNC VCD**
Art.	**909 710**
Dettagli	
Classe SPD	TYPE 2 P1
Tensione nominale (U_N)	5 V
Massima tensione continuativa DC (U_C)	6,4 V
Corrente nominale (I_L)	0,1 A
D1 Corrente impulsiva di fulmine (10/350 µs) (I_{imp})	1 kA
C2 corrente impulsiva nominale di scarica (8/20 µs) schermo-PG (I_n)	10 kA
C2 Corrente impulsiva nominale di scarica (8/20 µs) filo-schermo (I_n)	5 kA
Livello di protezione filo-schermo con I_n C2 (U_p)	≤ 35 V
Livello di protezione filo-schermo con 1 kV/µs C3 (U_p)	≤ 13 V
Campo di frequenza	0-300 MHz
Attenuazione tipica con 160 MHz	≤ 0,4 dB
Attenuazione tipica con 300 MHz	≤ 3 dB
Attenuazione del flusso di ritorno con 130 MHz	≥ 20 dB
Attenuazione del flusso di ritorno con 300 MHz	≥ 8 dB
Resistenza d'onda (Z)	50 Ohm
Impedenza longitudinale per filo	4,7 Ohm
Capacità filo-schermo (C)	≤ 25 pF
Temperatura d'esercizio (T_U)	-40 °C ... +80 °C
Grado di protezione	IP 10
Montaggio su	guida profilata 35 mm secondo EN 60715
Collegamento ingresso/ uscita	connettore femmina BNC / connettore femmina BNC
Messa a terra tramite	guida profilata 35 mm secondo EN 60715
Materiale involucro	zama
Colore	lucido
Norme di prova	IEC 61643-21 / EN 61643-21
Omologazioni	CSA, UL

Masterdata	
Peso netto	114 g/pz.
Codice GTIN (EAN)	4013364118942
Confezione	1 pz.
Codice doganale (Nomenclatura Combinata EU)	85363010

© DEHN ITALIA S.P.A . • Via G. di Vittorio 1/b • 39100 Bolzano • Italy • Tel. +39 471 561300 • info@dehn.it • www.dehn.it

: Provato • NEU: Nuovo • : Tipo obsoleto
: Connettore a croce • : Connettore longitudinale • : Connettore parallelo • : Connettore a T • : Morsetto per connettore parallelo • : Morsetto per connettore a T
: Fascetta per connettore parallelo • : Fascetta per connettore a T • : Barra equipotenziale • : Elemento di collegamento

Dati tecnici, dimensioni, pesi e materie prime possono subire variazioni dovute al progresso tecnologico. I disegni sono solo indicativi.

© DEHN ITALIA S.P.A . • Via G. di Vittorio 1/b • 39100 Bolzano • Italy • Tel. +39 471 561300 • info@dehn.it • www.dehn.it

: Provato • NEU: Nuovo • : Tipo obsoleto
: Connettore a croce • : Connettore longitudinale • : Connettore parallelo • : Connettore a T • : Morsetto per connettore parallelo • : Morsetto per connettore a T
: Fascetta per connettore parallelo • : Fascetta per connettore a T • : Barra equipotenziale • : Elemento di collegamento