NS 16 OZ AL (480 004)

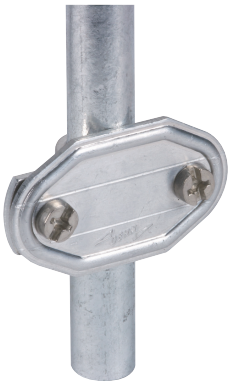

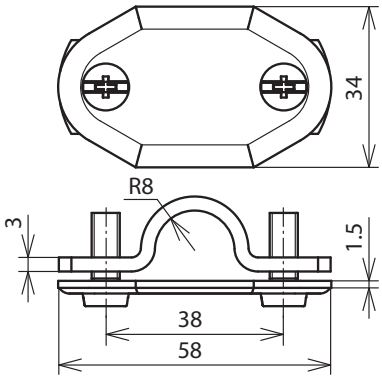

Dimensioni

ß

Tipo	NS 16 OZ AL
Art.	**480 004**
Materiale	Al
Campo di serraggio Td	16 mm
Vite	M6 x 16 mm
Materiale della vite	INOX
Riferimento normativo	DIN 48821

Masterdata	
Peso netto	26 g/pz.
Codice GTIN (EAN)	4013364035355
Confezione	50 pz.
Codice doganale (Nomenclatura Combinata EU)	83100000

Dati tecnici, dimensioni, pesi e materie prime possono subire variazioni dovute al progresso tecnologico. I disegni sono solo indicativi.

Tutte le targhette di numerazione sono disponibili su richiesta con un‘altra numerazione o un‘altra scritta!

© DEHN ITALIA S.P.A . • Via G. di Vittorio 1/b • 39100 Bolzano • Italy • Tel. +39 471 561300 • info@dehn.it • www.dehn.it

: Provato • NEU: Nuovo • !: Tipo obsoleto
: Connettore a croce • : Connettore longitudinale • : Connettore parallelo • : Connettore a T • : Morsetto per connettore parallelo • : Morsetto per connettore a T
: Fascetta per connettore parallelo • : Fascetta per connettore a T • : Barra equipotenziale • : Elemento di collegamento