Staffa portafilo per tetti con elemento di serraggio per copertura

LH PS 8 H16 KB4.6 GR V2A (204069)



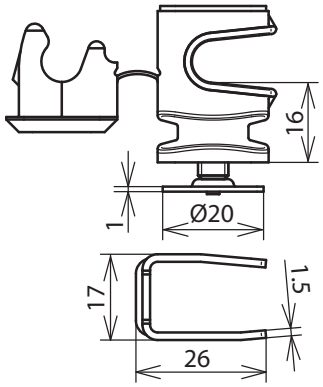

Dimensioni

Tipo	LH PS 8 H16 KB4.6 GR V2A
Art.	**204069**
Modello staffa portafilo per tetti	PLATTENsnap
Materiale staffa portafilo per tetti	**INOX**
Campo di serraggio	4-6 mm
Altezza staffa portafilo	16 mm
Materiale staffa portafilo	**materiale plastico**
Colore staffa portafilo	grigio
Staffa portafilo serraggio Td	8 mm
Modello staffa portafilo	DEHNsnap
Filetto interno	M6
Posa del conduttore	libera
Tipo copertura	su costruzioni sovrapposte (piastre)
Possibilitá di fissaggio	agganciare

Masterdata	
Peso netto	1 pz./st
Codice doganale (Nomenclatura Combinata EU)	85389099
Codice GTIN (EAN)	4013364032675
Confezione	50 st

Dati tecnici, dimensioni, pesi e materie prime possono subire variazioni dovute al progresso tecnologico. I disegni sono solo indicativi.

© DEHN ITALIA S.P.A . • Via G. di Vittorio 1/b • 39100 Bolzano • Italy • Tel. +39 471 561300 • info@dehn.it • www.dehn.it

: Provato • NEU: Nuovo • !: Tipo obsoleto
: Connettore a croce • : Connettore longitudinale • : Connettore parallelo • : Connettore a T • : Morsetto per connettore parallelo • : Morsetto per connettore a T
: Fascetta per connettore parallelo • : Fascetta per connettore a T • : Barra equipotenziale • : Elemento di collegamento