# Scheda tecnica: Morsetto MV

## MVK 8.10 SKM10X30 FSC V2A (390 559)

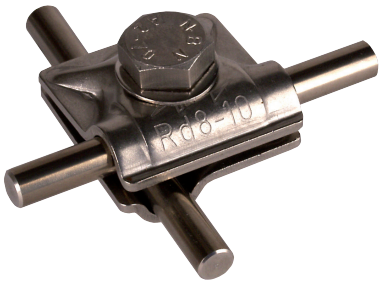


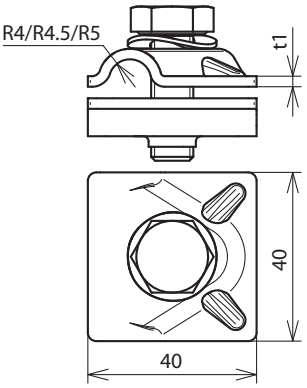


Dimensioni

| Tipo | MVK 8.10 SKM10X30 FSC V2A |
|---|---|
| **Art.** | **390 559** |
| Materiale morsetto | INOX |
| Campo di serraggio Td | 8-10 mm |
| Spessore del materiale (t1 / t2) | 2,5 mm |
| Vite | M10 x 30 mm |
| Materiale vite / dado | INOX |
| Portata di corrente di fulmine (10/350 µs) | 100 kA *) |
| Riferimento normativo | CEI EN 62561-1 |

| Masterdata | |
|---|---|
| Peso netto | 98 g/pz. |
| Codice GTIN (EAN) | 4013364096035 |
| Confezione | 50 pz. |
| Codice doganale (Nomenclatura Combinata EU) | 85359000 |

Dati tecnici, dimensioni, pesi e materie prime possono subire variazioni dovute al progresso tecnologico. I disegni sono solo indicativi.

*) Per l'attribuzione precisa vedere il certificato di prova.

© DEHN ITALIA S.P.A . • Via G. di Vittorio 1/b • 39100 Bolzano • Italy • Tel. +39 471 561300 • info@dehn.it • www.dehn.it

: Provato • NEU: Nuovo • !: Tipo obsoleto
: Connettore a croce • : Connettore longitudinale • : Connettore parallelo • : Connettore a T • : Morsetto per connettore parallelo • : Morsetto per connettore a T
: Fascetta per connettore parallelo • : Fascetta per connettore a T • : Barra equipotenziale • : Elemento di collegamento