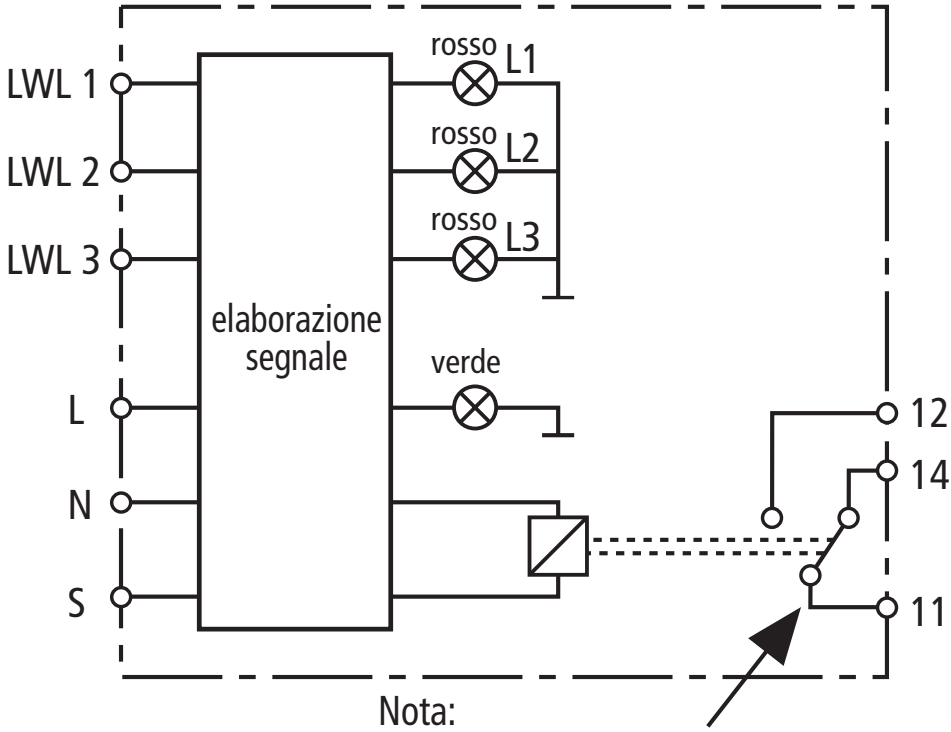

Nota:
il contatto commuta in presenza di tensione e del segnale ottico!