L71 PS PHE 185 (767 766)



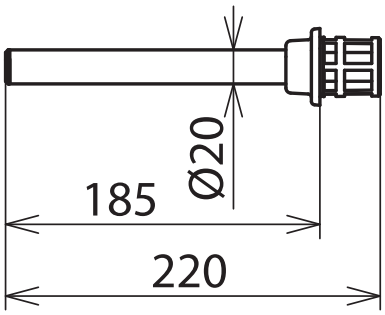

Dimensioni

Tipo	**L71 PS PHE 185**
Art.	**767 766**

Masterdata	
Peso netto	129 g/pz.
Codice GTIN (EAN)	4013364091696
Confezione	1 pz.
Codice doganale (Nomenclatura Combinata EU)	90309000

Dati tecnici, dimensioni, pesi e materie prime possono subire variazioni dovute al progresso tecnologico. I disegni sono solo indicativi.

© DEHN ITALIA S.P.A . • Via G. di Vittorio 1/b • 39100 Bolzano • Italy • Tel. +39 471 561300 • info@dehn.it • www.dehn.it

: Provato • NEU: Nuovo • !: Tipo obsoleto
: Connettore a croce • : Connettore longitudinale • : Connettore parallelo • : Connettore a T • : Morsetto per connettore parallelo • : Morsetto per connettore a T
: Fascetta per connettore parallelo • : Fascetta per connettore a T • : Barra equipotenziale • : Elemento di collegamento