AB EXFS IF1 W 56 (923 356)

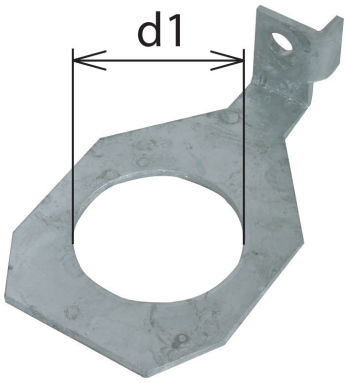

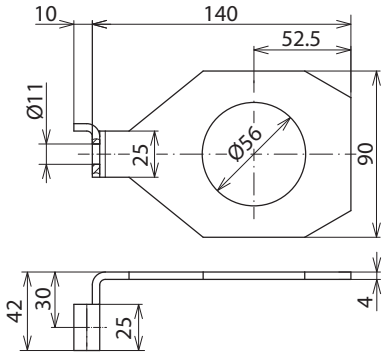

Dimensioni

Staffa di collegamento angolata per EXFS...; il diametro corrisponde al diametro del perno di avvitamento della flangia; materiale Fe/Zn.

Tipo	**AB EXFS IF1 W 56**
Art.	**923 356**
Forma costruttiva	angolata
Materiale	Fe/tZn
Diametro foro d1	56 mm

Masterdata	
Peso netto	262 g/pz.
Codice GTIN (EAN)	4013364150881
Confezione	1 pz.
Codice doganale (Nomenclatura Combinata EU)	85369095

Dati tecnici, dimensioni, pesi e materie prime possono subire variazioni dovute al progresso tecnologico. I disegni sono solo indicativi.

© DEHN ITALIA S.P.A . • Via G. di Vittorio 1/b • 39100 Bolzano • Italy • Tel. +39 471 561300 • info@dehn.it • www.dehn.it

: Provato • NEU: Nuovo • !: Tipo obsoleto
: Connettore a croce • : Connettore longitudinale • : Connettore parallelo • : Connettore a T • : Morsetto per connettore parallelo • : Morsetto per connettore a T
: Fascetta per connettore parallelo • : Fascetta per connettore a T • : Barra equipotenziale • : Elemento di collegamento