# Scheda tecnica: Morsetti di messa a terra UNI

## UEK 8.10 AQ4 50 HKSM8 V2A (540 250)



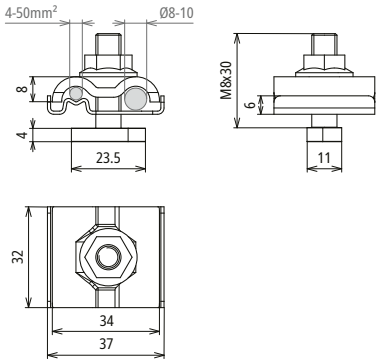


Dimensioni

Morsetto di messa a terra per integrazione dei sistemi di montaggio p.es. di impianti FV, nell'equipotenzialità funzionale/messa a terra funzionale (colore del conduttore nero) ed equipotenzilità antifulmine secondo CEI EN 62305-3 (classificazione CEI 81-10/3)

Tramite la piastra di contatto (elemento intermedio) in acciaio INOX si possono unire diversi materiali del conduttore (Cu, Al, Fe/tZn e acciaio INOX) con i sistemi di montaggio più comuni come ad es. l'alluminio, senza che si verifichi una corrosione di contatto.
Tramite l'esecuzione con cavallotto di fissaggio doppio si possono unire semplicemente e rapidamente i profilati tra di loro ad es. con collegamento passante.

| **Tipo** | **UEK 8.10 AQ4 50 HKSM8 V2A** |
|---|---|
| **Art.** | **540 250** |
| Materiale morsetto | **INOX** |
| Campo di serraggio Td | 8-10 mm |
| Collegamento (rigido / semirigido) | 4-50 mm² |
| Vite | vite a martello M8 x 30 mm |
| Dado zigrinato | SW 13 mm |
| Materiale vite / dado | **INOX** |
| Portata di corrente di fulmine (10/350 µs) | limp 100 kA *) |
| Riferimento normativo | CEI EN 62561-1 |

| **Masterdata** | |
|---|---|
| Peso netto | 60 g/pz. |
| Codice GTIN (EAN) | 4013364138650 |
| Confezione | 50 pz. |
| Codice doganale (Nomenclatura Combinata EU) | 85359000 |

Dati tecnici, dimensioni, pesi e materie prime possono subire variazioni dovute al progresso tecnologico. I disegni sono solo indicativi.

*) Per l'attribuzione precisa vedere il certificato di prova.

© DEHN ITALIA S.P.A . • Via G. di Vittorio 1/b • 39100 Bolzano • Italy • Tel. +39 471 561300 • info@dehn.it • www.dehn.it

: Provato • NEU: Nuovo • !: Tipo obsoleto
: Connettore a croce • : Connettore longitudinale • : Connettore parallelo • : Connettore a T • : Morsetto per connettore parallelo • : Morsetto per connettore a T
: Fascetta per connettore parallelo • : Fascetta per connettore a T • : Barra equipotenziale • : Elemento di collegamento