BCO CL2 E 24 (927 988)

- Controllo LifeCheck dell'SPD e indicazione di stato integrata
- Scaricatore compatto bipolare per la protezione ottimale di due fili singoli
- Per l'impiego secondo il concetto di protezione da fulminazione a zone, nelle interfacce 2-3 e superiori



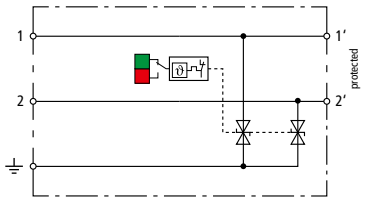

Schema di principio

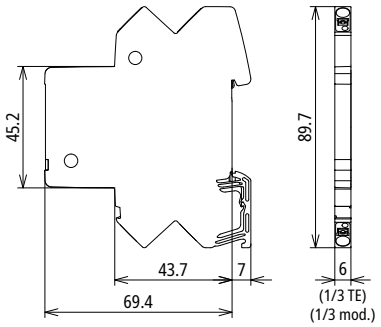

Dimensioni

Limitatore di sovratensione compatto a risparmio di spazio con larghezza di 6 mm e tecnologia di connessione Push-in con indicatore di stato. Protezione da sovratensioni altamente limitante a stadio singolo con diodi potenti, per la protezione di 2 fili singoli con potenziale di riferimento comune e interfacce asimmetriche.

Tipo	**BCO CL2 E 24**
Art.	**927 988**
Caratteristiche tecniche	
Classe SPD	TYPE 3 P1
Categoria d'impulso	C1, C3
Tensione nominale (U_N)	24 V
Massima tensione continuativa DC (U_C)	33 V
Tensione massima continuativa AC (U_C)	23 V
Corrente nominale con 60 °C (I_L)	10 A
Corrente nominale a 80 °C (I_L)	6 A
C1 corrente impulsiva nominale di scarica (8/20 µs) complessiva (I_n)	1,2 kA
C1 Corrente impulsiva nominale di scarica (8/20 µs) per filo (I_n)	0,6 kA
Livello di protezione filo-filo con I_n C1 (U_P)	≤ 100 V
Livello di protezione filo-PG con I_n C1 (U_P)	≤ 55 V
Livello di protezione filo-filo con 1 kV/µs C3 (U_P)	≤ 90 V
Livello di protezione filo-PG con 1 kV/µs C3 (U_P)	≤ 45 V
Impedenza longitudinale per filo	0 Ohm
Frequenza limite filo-PG con 100 Ohm (f_G)	1,5 MHz
Capacità filo-filo (C)	≤ 1,5 nF
Capacità filo-PG (C)	≤ 3 nF
Temperatura d'esercizio (T_U)	-40 °C ... +80 °C
Indicazione di funzionamento/guasto	verde/ rosso
Grado di protezione	IP 20
Montaggio su	guida profilata 35 mm secondo EN 60715
Collegamento ingresso/ uscita	Push-in/ Push-in
Sezione di collegamento rigido	0,2-2,5 mm²
Sezione di collegamento flessibile	0,2-2,5 mm²
Messa a terra tramite	guida profilata 35 mm secondo EN 60715
Materiale involucro	poliamide PA 6.6
Colore	giallo
Norme di prova	IEC 61643-21 / EN 61643-21
Omologazioni	UL 497B, SIL
Classificazione SIL	fino a SIL3 *)
Dati tecnici aggiuntivi	
Corrente di scarica max. (8/20 µs) [1/2 - PG], [1+2 - PG] (I_{max})	20 kA

© DEHN ITALIA S.P.A . • Via G. di Vittorio 1/b • 39100 Bolzano • Italy • Tel. +39 471 561300 • info@dehn.it • www.dehn.it

: Provato • NEU: Nuovo • !: Tipo obsoleto
: Connettore a croce • : Connettore longitudinale • : Connettore parallelo • : Connettore a T • : Morsetto per connettore parallelo • : Morsetto per connettore a T
: Fascetta per connettore parallelo • : Fascetta per connettore a T • : Barra equipotenziale • : Elemento di collegamento

Masterdata	
Peso netto	32,02 g/pz.
Codice GTIN (EAN)	4013364485747
Confezione	1 pz.
Codice doganale (Nomenclatura Combinata EU)	85363010

Dati tecnici, dimensioni, pesi e materie prime possono subire variazioni dovute al progresso tecnologico. I disegni sono solo indicativi.

*) Per i dettagli, vedere: www.dehn.de

© DEHN ITALIA S.P.A . • Via G. di Vittorio 1/b • 39100 Bolzano • Italy • Tel. +39 471 561300 • info@dehn.it • www.dehn.it

: Provato • NEU: Nuovo • !: Tipo obsoleto
: Connettore a croce • : Connettore longitudinale • : Connettore parallelo • : Connettore a T • : Morsetto per connettore parallelo • : Morsetto per connettore a T
: Fascetta per connettore parallelo • : Fascetta per connettore a T • : Barra equipotenziale • : Elemento di collegamento