DFL M 255 (924 396)

- Segnalazione acustica dei guasti
- Esecuzione compatta
- Per l'impiego in sistemi sotto pavimentazione, canaline portacavi e scatole da incasso



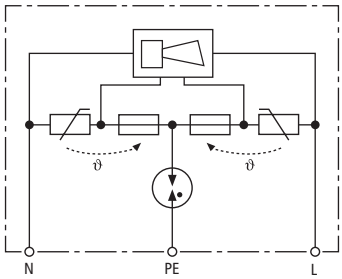

Schema di principio

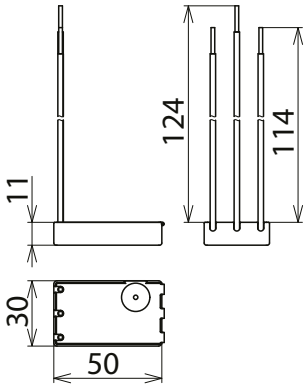

Dimensioni

Limitatori di sovratensione per tutti i tipi di installazioni elettriche a livello di apparecchi terminali; dimensioni compatte

Tipo	**DFL M 255**
Art.	**924 396**
SPD secondo EN 61643-11 / ... IEC 61643-11	Tipo 3 / Class III
Tensione nominale AC (U_N)	230 V (50 / 60 Hz)
Tensione massima continuativa AC (U_C)	255 V (50 / 60 Hz)
Corrente impulsiva nominale di scarica (8/20 µs) (I_n)	1,5 kA
Corrente impulsiva di scarica complessiva (8/20 µs) [L+N-PE] (I_{total})	3 kA
Impulso combinato (U_{OC})	3 kV
Impulso combinato [L+N-PE] ($U_{OC\ total}$)	6 kV
Livello di protezione [L-N] / [L/N-PE] (U_p)	≤ 1250 / ≤ 1500 V
Tempo d'intervento [L-N] (t_A)	≤ 25 ns
Tempo di intervento [L/N-PE] (t_A)	≤ 100 ns
Protezione max da sovraccorrente in rete	B 16 A
Tenuta al corto circuito con protezione max. in rete (I_{SCCR})	1 kA_{eff}
Tensione TOV [L-N] (U_T) – Caratteristica	335 V / 5 sec. – tenuta 440 V / 120 min. – guasto in sicurezza
Tensione TOV [L/N-PE] (U_T) – caratteristica	335 V / 120 min. – tenuta 440 V / 5 sec. – tenuta
Tensione TOV [L+N-PE] (U_T) – caratteristica	1200 V + U_{REF} / 200 ms. – guasto in sicurezza
Visualizzazione guasto	cicalino attivato
Numero delle porte	1
Temperatura d'esercizio (T_U)	-25 °C ... +40 °C
Fili di collegamento [L, N]	1 mm^2, Lunghezza 114 mm
Fili di collegamento [PE]	1 mm^2, Lunghezza 124 mm
Materiale involucro	termoplastica, colore rosso, UL 94 V-2
Luogo di montaggio	all'interno
Grado di protezione installato	IP 20
Dimensioni di montaggio	30 x 50 x 11 mm

Masterdata	
Peso netto	18,14 g/pz.
Codice GTIN (EAN)	4013364091016
Confezione	1 pz.
Codice doganale (Nomenclatura Combinata EU)	85363010

Dati tecnici, dimensioni, pesi e materie prime possono subire variazioni dovute al progresso tecnologico. I disegni sono solo indicativi.

© DEHN ITALIA S.P.A . • Via G. di Vittorio 1/b • 39100 Bolzano • Italy • Tel. +39 471 561300 • info@dehn.it • www.dehn.it

: Provato • NEU: Nuovo • !: Tipo obsoleto
: Connettore a croce • : Connettore longitudinale • : Connettore parallelo • : Connettore a T • : Morsetto per connettore parallelo • : Morsetto per connettore a T
: Fascetta per connettore parallelo • : Fascetta per connettore a T • : Barra equipotenziale • : Elemento di collegamento