ES ZF 2XB11 KSV 7.10 STTZN (363 010)

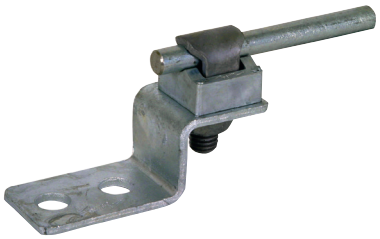

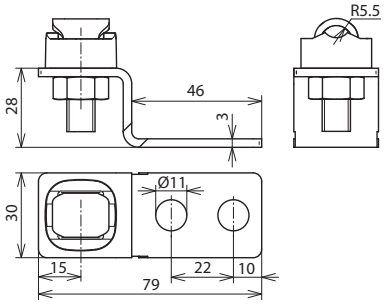

Dimensioni

Tipo	ES ZF 2XB11 KSV 7.10 STTZN
Art.	**363 010**
Materiale	**Fe/tZn**
Distanza fori	22 mm
Foro Ø	11 mm
Campo di serraggio Td	7-10 mm
Esecuzione	sagomata con connettore KS (Art. 301 000)
Portata di corrente di fulmine (10/350 µs)	imp 50 kA *)
Riferimento normativo	CEI EN 62561-1

Masterdata	
Peso netto	124 g/pz.
Codice GTIN (EAN)	4013364045743
Confezione	50 pz.
Codice doganale (Nomenclatura Combinata EU)	85359000

Dati tecnici, dimensioni, pesi e materie prime possono subire variazioni dovute al progresso tecnologico. I disegni sono solo indicativi.

*) Per l'attribuzione precisa vedere il certificato di prova.

© DEHN ITALIA S.P.A . • Via G. di Vittorio 1/b • 39100 Bolzano • Italy • Tel. +39 471 561300 • info@dehn.it • www.dehn.it

: Provato • NEU: Nuovo • !: Tipo obsoleto
: Connettore a croce • : Connettore longitudinale • : Connettore parallelo • : Connettore a T • : Morsetto per connettore parallelo • : Morsetto per connettore a T
: Fascetta per connettore parallelo • : Fascetta per connettore a T • : Barra equipotenziale • : Elemento di collegamento