DEHNpatch limitatore per reti dati e applicazioni Ethernet

DPA CLE IP66 (929221)

- Applicazioni interne/esterne (IP66)
- Applicazioni GBit Ethernet e assemblaggio strutturato secondo la classe E fino a 250 MHz
- Conforme a Power over Ethernet IEEE 802.3 (fino a PoE++ / 4PPoE)
- Per l'impiego nel concetto di protezione da fulminazione a zone ai passaggi 0B – 2 e superiori



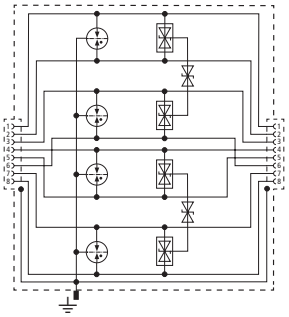

Schema di principio

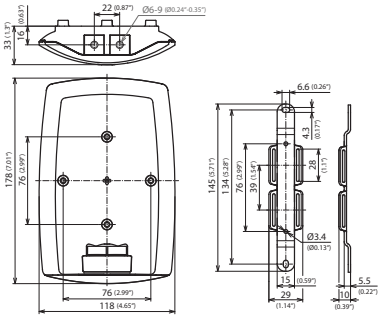

Dimensioni

Limitatore di sovratensione universale per applicazioni GBit Ethernet, Power over Ethernet (conforme a IEEE 802.3 fino a PoE++ / 4PPoE) e applicazioni simili in assemblaggi strutturati fino alla classe E in ambiente interno ed esterno in un involucro IP66 per la protezione da penetrazione di polvere e spruzzi d'acqua. Protezione di tutte le coppie di fili con efficienti scaricatori a gas e di una matrice di filtro determinata per coppia di fili. Soluzione per la protezione da sovratensioni completamente schermata con connettori RJ45. Supporto universale di montaggio per il montaggio a scelta su palo o a parete.
Accessori esterni: nastri per montaggio su palo

Tipo	**DPA CLE IP66**
Art.	**929221**
Caratteristiche tecniche	
Classe SPD	TYPE 2 P1
Tensione nominale (U_N)	5 V
Tensione massima continuativa DC (filo-filo) (U_c)	8,5 V
Tensione massima continuativa AC (U_c)	6 V
Tensione massima continuativa DC coppia-coppia (PoE) (U_c)	60 V
Corrente nominale (I_L)	1 A
D1 corrente impulsiva di fulmine (10/350 µs) per filo (I_{imp})	0,8 kA
D1 Corrente impulsiva di fulmine (10/350 µs) complessiva (I_{imp})	4 kA
C2 Corrente impulsiva nominale di scarica (8/20 µs) filo-filo (I_n)	400 A
C2 Corrente impulsiva nominale di scarica (8/20 µs) filo-PG (I_n)	2,5 kA
C2 Corrente impulsiva nominale di scarica (8/20 µs) complessiva (I_n)	10 kA
Livello di protezione filo-filo con I_n C2 (U_p)	≤ 170 V
Livello di protezione filo-PG con I_n C2 (U_p)	≤ 600 V
Livello di protezione coppia-coppia con I_n C2 (PoE) (U_p)	≤ 120 V
Livello di protezione filo-filo con 1 kV/µs C3 (U_p)	≤ 180 V
Livello di protezione filo-PG con 1 kV/µs C3 (U_p)	≤ 500 V
Livello di protezione coppia-coppia con 1 kV/µs C3 (PoE) (U_p)	≤ 120 V
Frequenza limite (f_G)	250 MHz
Temperatura d'esercizio (T_U)	-40 °C ... +80 °C
Grado di protezione (con cavi collegati)	IP 66
Montaggio su	palo/parete
Collegamento ingresso/ uscita	presa RJ45 / presa RJ45
Occupazione	1/2, 3/6, 4/5, 7/8
Messa a terra tramite	involucro con supporto palo/parete
Materiale involucro	Pressofusione in alluminio con rivestimento a polvere
Colore	grigio
Norme di prova	IEC 61643-21 / EN 61643-21
Omologazioni	UL 497B, CSA

© DEHN ITALIA S.P.A . • Via G. di Vittorio 1/b • 39100 Bolzano • Italy • Tel. +39 471 561300 • info@dehn.it • www.dehn.it

: Provato • NEU: Nuovo • !: Tipo obsoleto
: Connettore a croce • : Connettore longitudinale • : Connettore parallelo • : Connettore a T • : Morsetto per connettore parallelo • : Morsetto per connettore a T
: Fascetta per connettore parallelo • : Fascetta per connettore a T • : Barra equipotenziale • : Elemento di collegamento

Caratteristiche tecniche	
Accessori esterni	Fascette di serraggio per montaggio su palo disponibili a parte (Art. n. 540 200 & 200 039)

Masterdata	
Peso netto	606 g/pz.
Codice doganale (Nomenclatura Combinata EU)	85363010
Codice GTIN (EAN)	4013364342866
Confezione	1 pz.

Dati tecnici, dimensioni, pesi e materie prime possono subire variazioni dovute al progresso tecnologico. I disegni sono solo indicativi.

© DEHN ITALIA S.P.A . • Via G. di Vittorio 1/b • 39100 Bolzano • Italy • Tel. +39 471 561300 • info@dehn.it • www.dehn.it

: Provato • NEU: Nuovo • !: Tipo obsoleto
: Connettore a croce • : Connettore longitudinale • : Connettore parallelo • : Connettore a T • : Morsetto per connettore parallelo • : Morsetto per connettore a T
: Fascetta per connettore parallelo • : Fascetta per connettore a T • : Barra equipotenziale • : Elemento di collegamento