BW90 B16 B5.1 6.5 11 V2A (106 314)

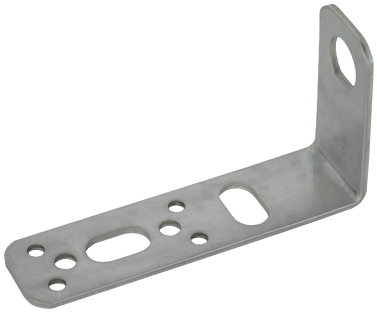

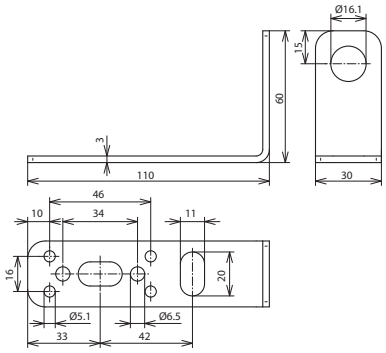

Dimensioni

Adatto per il montaggio di un apparecchio DEHNgate, art. 929 043 –929 045. Foro Ø16 mm con blocco antirotazione.

Tipo	**BW90 B16 B5.1 6.5 11 V2A**
Art.	**106 314**
Materiale	**INOX**

Masterdata	
Peso netto	100 g/pz.
Codice GTIN (EAN)	4013364136304
Confezione	1 pz.
Codice doganale (Nomenclatura Combinata EU)	85389099

Dati tecnici, dimensioni, pesi e materie prime possono subire variazioni dovute al progresso tecnologico. I disegni sono solo indicativi.

© DEHN ITALIA S.P.A . • Via G. di Vittorio 1/b • 39100 Bolzano • Italy • Tel. +39 471 561300 • info@dehn.it • www.dehn.it

: Provato • NEU: Nuovo • : Tipo obsoleto
: Connettore a croce • : Connettore longitudinale • : Connettore parallelo • : Connettore a T • : Morsetto per connettore parallelo • : Morsetto per connettore a T
: Fascetta per connettore parallelo • : Fascetta per connettore a T • : Barra equipotenziale • : Elemento di collegamento