DPRO 230 LAN100 (909 321)

- Protezione per apparecchi ethernet (1000 BASE-T) in un design elegante
- Per l'impiego nel concetto di protezione da fulminazione a zone, ai passaggi 2 – 3 e maggiori



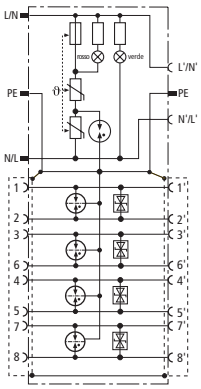

Schema di principio

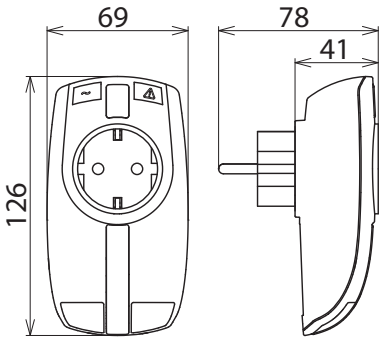

Dimensioni

Protezione da sovratensioni combinata per il lato energia e il lato dati di apparecchi LAN. Circuito di protezione di tutte le coppie di fili per occupazione pin di Ethernet. Soddisfa i requisiti per Channel Class D secondo EN 50173 ed è adatto in tal modo per 1000 Base-T (gigabit Ethernet).
Con indicazione ottica di funzionamento e di guasto e sicura per bambini integrata.

Tipo	**DPRO 230 LAN100**
Art.	**909 321**
Protezione del lato dati	
Classe SPD	TYPE 2 P1
Massima tensione continuativa DC (U_C)	3,3 V
D1 corrente impulsiva di fulmine (10/350 µs) per filo (I_{imp})	0,5 kA
C2 Corrente impulsiva nominale di scarica (8/20 µs) filo-filo (I_n)	150 A
C2 Corrente impulsiva nominale di scarica (8/20 µs) filo-PE (I_n)	2,5 kA
C2 Corrente impulsiva nominale di scarica (8/20 µs) complessiva (I_n)	10 kA
Livello di protezione filo-filo con I_n C2 (U_P)	≤ 30 V
Livello di protezione filo-PE con I_n C2 (U_P)	≤ 550 V
Livello di protezione filo-filo con 1 kV/µs C3 (U_P)	30 V
Livello di protezione filo-PE con 1 kV/µs C3 (U_P)	≤ 550 V
Frequenza limite (f_G)	180 MHz
Temperatura d'esercizio (T_U)	-25 °C ... +40 °C
Grado di protezione	IP 20
Collegamento ingresso/ uscita	connettore femmina RJ 45 schermato / connettore femmina RJ 45 schermato
Occupazione	1/2, 3/6, 4/5, 7/8
Messa a terra tramite	contatto per conduttore di protezione
Materiale involucro	termoplastico, UL 94 V-2
Colore	bianco
Norme di prova	IEC 61643-21 / EN 61643-21
Protezione del lato alimentazione	
SPD secondo EN 61643-11 / IEC 61643-11	Tipo 3 / Class III
Tensione nominale AC (U_N)	230 V (50 / 60 Hz)
Tensione massima continuativa AC (U_C)	255 V (50 / 60 Hz)
Corrente di carico nominale AC (I_L)	16 A
Corrente impulsiva nominale di scarica (8/20 µs) (I_n)	3 kA
Corrente impulsiva di scarica complessiva (8/20 µs) [L+N-PE] (I_{total})	5 kA
Impulso combinato (U_{OC})	6 kV
Impulso combinato [L+N-PE] ($U_{OC\ total}$)	10 kV
Livello di protezione [L-N] (U_P)	≤ 1,25 kV
Livello di protezione [L/N-PE] (U_P)	≤ 1,5 kV
Tempo d'intervento [L-N] (t_A)	≤ 25 ns
Tempo di intervento [L/N-PE] (t_A)	≤ 100 ns
Protezione max da sovraccorrente in rete	B 16 A
Tenuta al corto circuito con protezione max. in rete (I_{SCCR})	1 kA_{eff}
Tensione TOV [L-N] (U_T) – Caratteristica	335 V / 5 sec. – tenuta 440 V / 120 min. – guasto in sicurezza

© DEHN ITALIA S.P.A . • Via G. di Vittorio 1/b • 39100 Bolzano • Italy • Tel. +39 471 561300 • info@dehn.it • www.dehn.it

: Provato • NEU: Nuovo • !: Tipo obsoleto
: Connettore a croce • : Connettore longitudinale • : Connettore parallelo • : Connettore a T • : Morsetto per connettore parallelo • : Morsetto per connettore a T
: Fascetta per connettore parallelo • : Fascetta per connettore a T • : Barra equipotenziale • : Elemento di collegamento

Scheda tecnica: DEHNprotector adattatore combinato

Protezione del lato alimentazione	
Tensione TOV [L/N-PE] (U_T) – caratteristica	335 V / 120 min. – tenuta 440 V / 5 sec. – tenuta
Tensione TOV [L+N-PE] (U_T) – caratteristica	1200 V + U_{REF} / 200 ms. – guasto in sicurezza
Visualizzazione guasto	spia rossa
Indicazione di funzionamento	spia verde
Numero delle porte	1
Montaggio	sistema di innesto schuko DIN 49440 / DIN 49441
Norme di prova	EN 61643-11

Masterdata	
Peso netto	215,6 g/pz.
Codice GTIN (EAN)	4013364126152
Confezione	1 pz.
Codice doganale (Nomenclatura Combinata EU)	85363010

Dati tecnici, dimensioni, pesi e materie prime possono subire variazioni dovute al progresso tecnologico. I disegni sono solo indicativi.

© DEHN ITALIA S.P.A . • Via G. di Vittorio 1/b • 39100 Bolzano • Italy • Tel. +39 471 561300 • info@dehn.it • www.dehn.it

: Provato • NEU: Nuovo • !: Tipo obsoleto
: Connettore a croce • : Connettore longitudinale • : Connettore parallelo • : Connettore a T • : Morsetto per connettore parallelo • : Morsetto per connettore a T
: Fascetta per connettore parallelo • : Fascetta per connettore a T • : Barra equipotenziale • : Elemento di collegamento