# Elementi di connessione lato terra per quadri elettrici e linee aeree

## KKH 25 HG (772323)

- Dispositivi di messa a terra e di corto circuito possono venire assemblati online tramite il configuratore EuK.



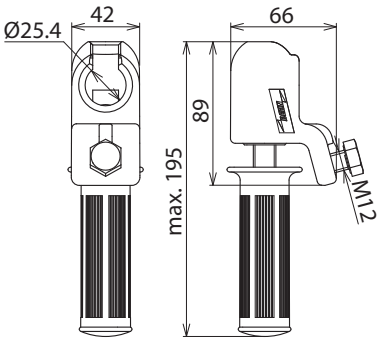


Dimensioni

| Tipo | KKH 25 HG |
|---|---|
| **Art.** | **772323** |
| Norma | EN/IEC 61230 (DIN VDE 0683-100) |
| Gamma di temperatura | –25 °C ... +55 °C |
| Per punto fisso a sfera Ø | 25 mm |
| Materiale corpo serraggio | **lega Cu/gal Sn** |
| Materiale codolo | **lega Cu/gal Sn** |
| Materiale piastra di pressione | **lega Cu/gal Sn** |
| Antirotazione | PK1 |
| Materiale galletto | **lega Cu/gal Sn** |
| Per sezione corda Cu | 16 ... 150 mm² |
| Corrente max di cortocircuito $I_k$ 0,5 s | 42,0 kA |
| Corrente max di cortocircuito $I_k$ 1 s | 29,6 kA |
| Materiale ganascia | **E-Cu/gal Sn** |
| Materiale rondella di fresatura | **Acciaio, temprato/nichelato** |
| Materiale molla | **acciaio per molla** |

| Masterdata | |
|---|---|
| Peso netto | 876 g/pz. |
| Codice doganale (Nomenclatura Combinata EU) | 85359000 |
| Codice GTIN (EAN) | 4013364054462 |
| Confezione | 1 pz. |

Dati tecnici, dimensioni, pesi e materie prime possono subire variazioni dovute al progresso tecnologico. I disegni sono solo indicativi.

**La corrente max di corto circuito deve corrispondere per le pinze e le corde di messa a terra ed in corto circuito!**

© DEHN ITALIA S.P.A . • Via G. di Vittorio 1/b • 39100 Bolzano • Italy • Tel. +39 471 561300 • info@dehn.it • www.dehn.it

: Provato • NEU: Nuovo • !: Tipo obsoleto
: Connettore a croce • : Connettore longitudinale • : Connettore parallelo • : Connettore a T • : Morsetto per connettore parallelo • : Morsetto per connettore a T
: Fascetta per connettore parallelo • : Fascetta per connettore a T • : Barra equipotenziale • : Elemento di collegamento