Scheda tecnica: Morsetto scanalato

FK KB DUL 6.10 KBF0.7 4 V2A (365 018)



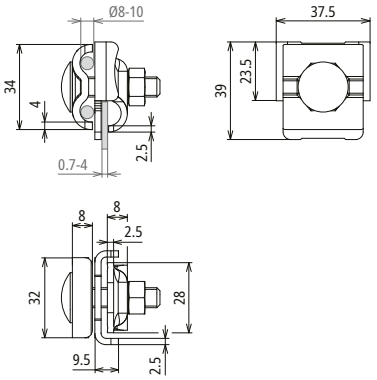

Dimensioni

Tipo	FK KB DUL 6.10 KBF0.7 4 V2A
Art.	**365 018**
Campo di serraggio scanalatura	0,7-4 mm
Materiale morsetto	INOX
Spessore materiale (t1)	2,5 mm
Campo di serraggio Td	8-10 mm
Vite	M8 x 40 mm
Materiale vite / dado	INOX
Tipo di collegamento	collegamento apribile
Portata di corrente di fulmine (10/350 µs)	50 kA *)
Riferimento normativo	CEI EN 62561-1

Masterdata	
Peso netto	105 g/pz.
Codice GTIN (EAN)	4013364535428
Confezione	50 pz.
Codice doganale (Nomenclatura Combinata EU)	85359000

Dati tecnici, dimensioni, pesi e materie prime possono subire variazioni dovute al progresso tecnologico. I disegni sono solo indicativi.

© DEHN ITALIA S.P.A . • Via G. di Vittorio 1/b • 39100 Bolzano • Italy • Tel. +39 471 561300 • info@dehn.it • www.dehn.it

: Provato • : Nuovo • : Tipo obsoleto
: Connettore a croce • : Connettore longitudinale • : Connettore parallelo • : Connettore a T • : Morsetto per connettore parallelo • : Morsetto per connettore a T
: Fascetta per connettore parallelo • : Fascetta per connettore a T • : Barra equipotenziale • : Elemento di collegamento