Barra equipotenziale Ex senza scintille di innesco per ambienti Ex, zone 1/21, 2/22

PKS 35 10 CUGALNISN (472434)



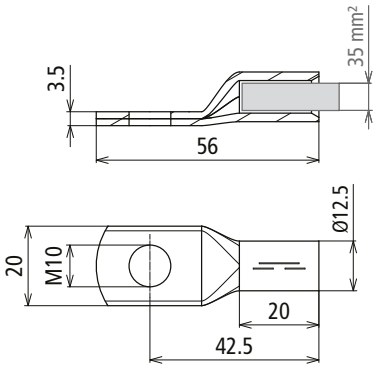

Dimensioni

Capocorda a crimpare DIN 46235 con strato barriera in nichel per evitare la formazione di whisker.

Tipo	**PKS 35 10 CUGALNISN**
Art.	**472434**
Materiale	**Cu/gal (Ni)Sn**
Corrente impulsiva di fulmine (10/350 µs) rame/gal (Ni)Sn 35 mm² (Rm/Rf) / acciaio inox 40x10 mm	1HExIIC 100 kA (senza scintille di innesco) T4
Max corrente di corto circuito (AC 50 Hz / DC / 5 s) rame/gal (Ni)Sn 35 mm² (Rm/Rf) / acciaio inox 40x10 mm	1600 A / T4
Max temperatura superficiale T4	135 °C
Foro capocorda	M10
Sezione del conduttore	35 mm²

Masterdata	
Peso netto	31,5 g/pz.
Codice doganale (Nomenclatura Combinata EU)	85369010
Codice GTIN (EAN)	4013364470552
Confezione	3 pz.

Dati tecnici, dimensioni, pesi e materie prime possono subire variazioni dovute al progresso tecnologico. I disegni sono solo indicativi.

Avvertenza: Assenza di scintille di innesco garantita solo in combinazione con barra equipotenziale Ex ...!

© DEHN ITALIA S.P.A . • Via G. di Vittorio 1/b • 39100 Bolzano • Italy • Tel. +39 471 561300 • info@dehn.it • www.dehn.it

: Provato • NEU: Nuovo • !: Tipo obsoleto
: Connettore a croce • : Connettore longitudinale • : Connettore parallelo • : Connettore a T • : Morsetto per connettore parallelo • : Morsetto per connettore a T
: Fascetta per connettore parallelo • : Fascetta per connettore a T • : Barra equipotenziale • : Elemento di collegamento