BUE SPB25 V2A (106 320)



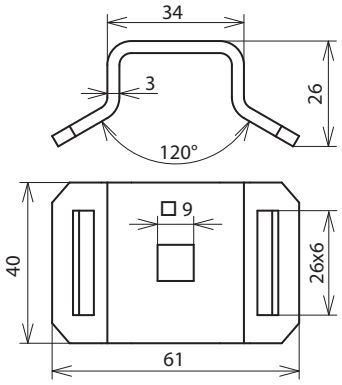

Dimensioni

Tipo	BUE SPB25 V2A
Art.	**106 320**
Materiale	INOX
Campo di serraggio tubo Ø	ca. 50-300 mm
Larghezza asola	26 x 6 mm

Masterdata	
Peso netto	47,7 g/pz.
Codice GTIN (EAN)	4013364149434
Confezione	20 pz.
Codice doganale (Nomenclatura Combinata EU)	85389099

Dati tecnici, dimensioni, pesi e materie prime possono subire variazioni dovute al progresso tecnologico. I disegni sono solo indicativi.

© DEHN ITALIA S.P.A . • Via G. di Vittorio 1/b • 39100 Bolzano • Italy • Tel. +39 471 561300 • info@dehn.it • www.dehn.it

: Provato • NEU: Nuovo • !: Tipo obsoleto
: Connettore a croce • : Connettore longitudinale • : Connettore parallelo • : Connettore a T • : Morsetto per connettore parallelo • : Morsetto per connettore a T
: Fascetta per connettore parallelo • : Fascetta per connettore a T • : Barra equipotenziale • : Elemento di collegamento