DEHNventil modular

DV M2 TT 2P 255 FM (956115)

- Scaricatore combinato spinterometrico precablato Tipo 1 + Tipo 2 + Tipo 3 composto da elemento base e modulo di protezione innestabile
- Compattezza e contemporaneamente massimi requisiti di sicurezza tramite Rapid Arc Control (RAC)
- Permette la protezione di utenze finali



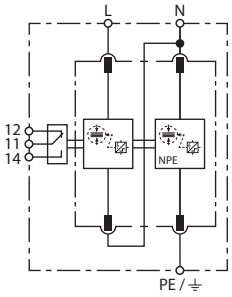

Schema di principio

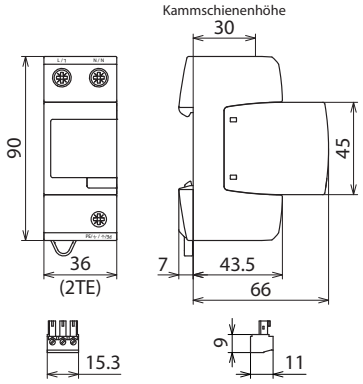

Dimensioni

Scaricatore combinato modulare per reti monofase TT e TN (circuito 1+1).

Tipo	**DV M2 TT 2P 255 FM**
Art.	**956115**
SPD secondo EN 61643-11 / IEC 61643-11	Tipo 1 + tipo 2 + tipo 3 / classe I + classe II + classe III
Coordinamento energetico verso l'apparecchio terminale (≤ 10 m)	Tipo 1 + tipo 2 + tipo 3
Tensione nominale AC (U_N)	230 V (50 / 60 Hz)
Tensione massima continuativa AC [L-N] (U_C)	255 V (50 / 60 Hz)
Tensione massima continuativa AC [N-PE] ($U_{C\,(N-PE)}$)	255 V (50 / 60 Hz)
Corrente impulsiva di fulmine (10/350 µs) [L+N-PE] (I_{total})	50 kA
Energia specifica [L+N-PE] (W/R)	625,00 kJ/Ohm
Corrente impulsiva di fulmine (10/350 µs) [L-N]/[N-PE] (I_{imp})	25 / 50 kA
Energia specifica [L-N]/[N-PE] (W/R)	156,25 / 625,00 kJ/Ohm
Corrente impulsiva nominale di scarica (8/20 µs) [L-N]/[N-PE] (I_n)	25 / 50 kA
Livello di protezione [L-N]/[N-PE] (U_p)	≤ 1,5 / ≤ 1,5 kV
Tensione a vuoto del generatore ibrido (Uoc)	6 kV
Capacità di estinzione corrente susseguente di rete [L-N]/[N-PE] (I_{fi})	50 kA_{eff} / 100 A_{eff}
Limitazione di corrente susseguente / selettività	Un fusibile da 35 A gG non interviene fino a 50 kA_{eff} (prosp.)
Tenuta al cortocircuito [L-N]/[N-PE] (I_{SCCR})	50 kA_{eff} / 100 A_{eff}
Tempo d'intervento (t_A)	≤ 100 ns
Fusibile di protezione max.	250 A gG
Tensione TOV [L-N] (U_T) – Caratteristica	440 V / 120 min. – tenuta
Tensione TOV [N-PE] (U_T) – Caratteristica	1200 V / 200 ms – tenuta
Energia di passaggio con un S20K275 (I_{imp} = 2,5 ... 25 kA)	< 1 J
Temperatura d'esercizio [in derivazione]/[passante] (T_U)	-40 °C ... +80 °C / -40 °C ... +60 °C
Indicazione di funzionamento/guasto	verde / rosso
Numero delle porte	1
di collegamento min (L, N, PE,) (Sezione)	6 mm^2 monofilo / a filo sottile
di collegamento max (L, N, PE,) (Sezione)	35 mm^2 semirigido / 25 mm^2 flessibile
Montaggio su	guida profilata 35 mm secondo EN 60715
Luogo d'installazione / grado di protezione	all'interno / IP 20
Dimensioni di montaggio	2 Unità modulare, DIN 43880
Omologazioni	VDE, KEMA, UL
Contatto FM / forma contatto	sì / scambio pulito
Portata AC	250 V / 0,5 A
Portata DC	250 V / 0,1 A; 125 V / 0,2 A; 75 V / 0,5 A
Sezione di collegamento per morsetti FM	max. 1,5 mm^2 rigido / flessibile
Informazioni supplementari	
Livello di protezione [L-PE] (U_p)	1,8 kV
Corrente nominale massima del fusibile (L) con $I_{kmin} \geq 6\ kA_{eff}$ (IEC 60909)	315 A gG (S_2 = 35 mm^2)[1)]
Per l'impiego in impianti di manovra con correnti di cortocircuito presunte superiori a 50 kA_{rms} (testato da VDE)	
Max corrente di cortocircuito presunta	100 kA_{eff} (220 kA_{peak})

© DEHN ITALIA S.P.A . • Via G. di Vittorio 1/b • 39100 Bolzano • Italy • Tel. +39 471 561300 • info@dehn.it • www.dehn.it

Per l'impiego in impianti di manovra con correnti di cortocircuito presunte superiori a 50 kA_{rms} (testato da VDE)	
Limitazione / eliminazione di correnti susseguenti di rete	fino a 100 kA_{eff} (220 kA_{peak})
Intervento dello scaricatore a 16,7 Hz - sistema di alimentazione ferroviario	
Tensione di prova AC (U_C)	266 V
Tensione nominale AC (U_N)	230 V
Frequenza nominale AC (f_N)	16,7 Hz
Fusibile di protezione max.	160 A gG @ 16,7 Hz

Masterdata	
Peso netto	284 g/pz.
Codice doganale (Nomenclatura Combinata EU)	85363090
Codice GTIN (EAN)	4013364546929
Confezione	1 pz.

Dati tecnici, dimensioni, pesi e materie prime possono subire variazioni dovute al progresso tecnologico. I disegni sono solo indicativi.

© DEHN ITALIA S.P.A . • Via G. di Vittorio 1/b • 39100 Bolzano • Italy • Tel. +39 471 561300 • info@dehn.it • www.dehn.it