Scheda tecnica: Cassetta di sezionamento per sistemi di isolamento termico

TSK WDVS 180X140X88 K V2A (476 050)



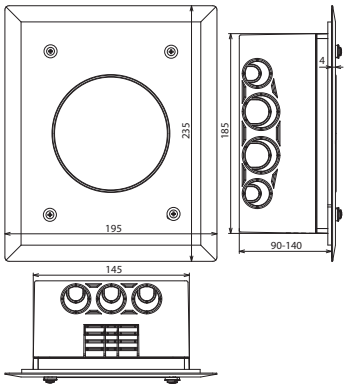

Dimensioni

Tipo	TSK WDVS 180X140X88 K V2A
Art.	**476 050**
Materiale cassetta	**PC / ABS**
Dimensioni cassetta	185 x 145 mm
Materiale coperchio	**INOX**
Dimensioni coperchio	235 x 195 mm
Altezza di montaggio	90-140 mm
Colore	RAL 7035
Esecuzione	stabilizzata ai raggi UV, resistente alle intemperie, con guarnizione in materiale plastico

Masterdata	
Peso netto	0,87 kg/pz.
Codice GTIN (EAN)	4013364219717
Confezione	1 pz.
Codice doganale (Nomenclatura Combinata EU)	85359000

Dati tecnici, dimensioni, pesi e materie prime possono subire variazioni dovute al progresso tecnologico. I disegni sono solo indicativi.

© DEHN ITALIA S.P.A . • Via G. di Vittorio 1/b • 39100 Bolzano • Italy • Tel. +39 471 561300 • info@dehn.it • www.dehn.it

: Provato • NEU: Nuovo • !: Tipo obsoleto
: Connettore a croce • : Connettore longitudinale • : Connettore parallelo • : Connettore a T • : Morsetto per connettore parallelo • : Morsetto per connettore a T
: Fascetta per connettore parallelo • : Fascetta per connettore a T • : Barra equipotenziale • : Elemento di collegamento