Scheda tecnica: Morsetto compatto con strumento di pressione a molla

KK M8 0 24 SK 10 (745 508)

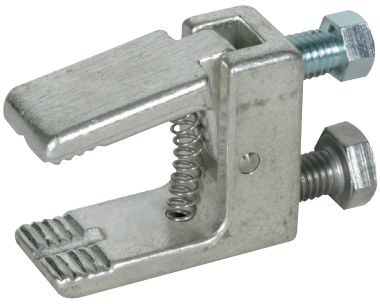

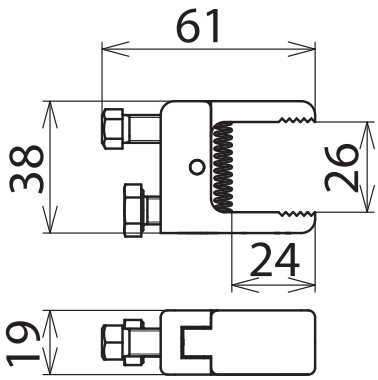

Dimensioni

Con vite filettata M8 x 12 mm e vite di bloccaggio esagonale LC10.
Per fissaggio tramite manopola girevole con codolo flessibile.

Tipo	**KK M8 0 24 SK 10**
Art.	**745 508**
Campo di serraggio	fino a 24 mm
Corrente max di cortocircuito I_k 0,5 s	10,0 kA
Corrente max di cortocircuito I_k 1 s	6,9 kA

Masterdata	
Peso netto	137 g/pz.
Codice GTIN (EAN)	4013364149366
Confezione	1 pz.
Codice doganale (Nomenclatura Combinata EU)	85359000

Dati tecnici, dimensioni, pesi e materie prime possono subire variazioni dovute al progresso tecnologico. I disegni sono solo indicativi.

© DEHN ITALIA S.P.A . • Via G. di Vittorio 1/b • 39100 Bolzano • Italy • Tel. +39 471 561300 • info@dehn.it • www.dehn.it

: Provato • NEU: Nuovo • : Tipo obsoleto
: Connettore a croce • : Connettore longitudinale • : Connettore parallelo • : Connettore a T • : Morsetto per connettore parallelo • : Morsetto per connettore a T
: Fascetta per connettore parallelo • : Fascetta per connettore a T • : Barra equipotenziale • : Elemento di collegamento