UTK 8.10 FL30 ZP V2A (459 139)

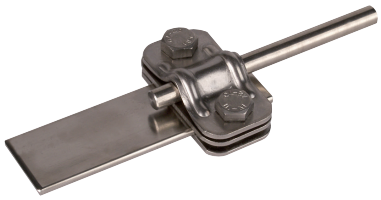

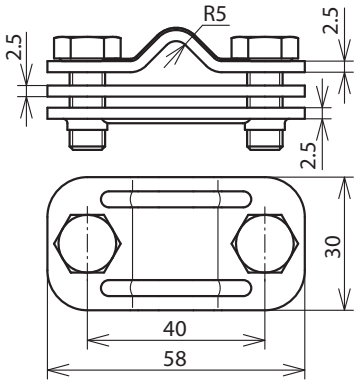

Dimensioni

Tipo	UTK 8.10 FL30 ZP V2A
Art.	**459 139**
Materiale	INOX
Campo di fissaggio Td/Pt	8-10 / 30 mm
Vite	M8 x 20 mm
Materiale della vite	INOX
Distanza viti	40 mm
Spessore materiale (t1)	2,5 mm
Portata di corrente di fulmine (10/350 µs)	100 kA / 50 kA *)
Riferimento normativo	CEI EN 62561-1

Masterdata	
Peso netto	122 g/pz.
Codice GTIN (EAN)	4013364078628
Confezione	50 pz.
Codice doganale (Nomenclatura Combinata EU)	85359000

Dati tecnici, dimensioni, pesi e materie prime possono subire variazioni dovute al progresso tecnologico. I disegni sono solo indicativi.

*) Per l'attribuzione precisa vedere il certificato di prova.

© DEHN ITALIA S.P.A . • Via G. di Vittorio 1/b • 39100 Bolzano • Italy • Tel. +39 471 561300 • info@dehn.it • www.dehn.it

: Provato • NEU: Nuovo • !: Tipo obsoleto
: Connettore a croce • : Connettore longitudinale • : Connettore parallelo • : Connettore a T • : Morsetto per connettore parallelo • : Morsetto per connettore a T
: Fascetta per connettore parallelo • : Fascetta per connettore a T • : Barra equipotenziale • : Elemento di collegamento